濠江区马滘街道海明社区党群服务中心建设项目

建筑施工图

第1册　共2册

皓筠工程设计有限公司

建设单位：汕头市濠江区马滘街道海明社区居委会

2023年03月

图纸目录

序号	图号	图纸名称	图纸规格	备注	序号	图号	图纸名称	图纸规格	备注
1		封面	A2	1:100	23				
2		图纸目录	A2	1:100					
3	建施-S01	建筑施工图设计说明一	A2	1:120					
4	建施-S02	建筑施工图设计说明二	A2	1:120					
5	建施-S03	室内外装修构造做法表	A2	1:120					
6	建施-J1	节能专篇设计说明	A2	1:100					
7	建施-Z01	总平面图	A2	1:300					
8	建施-01	一层平面图	A2	1:100					
9	建施-02	二层平面图	A2	1:100					
10	建施-03	三层平面图	A2	1:100					
11	建施-04	屋面平面图	A2	1:100					
12	建施-05	①-④轴立面图	A2	1:100					
13	建施-06	④-①轴立面图	A2	1:100					
14	建施-07	Ⓓ-Ⓐ轴立面图	A2	1:100					
15	建施-08	Ⓐ-Ⓓ轴立面图	A2	1:100					
16	建施-09	1-1剖面图、楼梯剖面图	A2	1:100					
17	建施-MC1	门窗表、门窗大样	A2	1:100					
18	建施-DY1	大样图1	A2	1:100					
19	建施-DY2	大样图2	A2	1:100					
20	建施-DY3	屋脊立面详图	A2	1:100					
21	建施-DT1	楼梯大样图	A2	1:75					
22									

建筑施工图设计说明（一）

一、设计依据

1.1 业主提供的主要设计任务书以及有关地形图，红线图。

1.2 本工程的其它建设审批单位对方案设计的批复。

1.3 本工程的建设方意见。

《建筑设计防火规范》GB 50016-2014（2018年版）　《建筑内部装修设计防火规范》GB 50222-2017

《民用建筑工程室内环境污染控制标准》GB 50325-2020　《无障碍设计规范》GB 50763-2012

《办公建筑设计标准》JGJ/T 67-2019　《建筑防烟排烟系统技术标准》GB51251-2017

《民用建筑设计统一标准》GB50352-2019　《民用建筑通用规范》GB55031-2022

《民用建筑热工设计规范》GB50176-2016　《建筑外门窗气密、水密、抗风压性能等级及检测方法》GB/T71006-2019

《公共建筑节能设计标准》广东省实施细则DBJ15-51-2020　《绿色建筑评价标准》GB/T 50378 -2019

《民用建筑隔声设计规范》GB50118-2010　《建筑地面工程防滑技术规程》JGJ/T331-2014

《安全标志及其使用导则》GB2894-2020　《建筑节能与可再生能源利用通用规范》GB 55015-2021

《建筑环境通用规范》GB 55016-2021　《建筑与市政工程无障碍通用规范》GB 55019-2021

二、项目概况

2.1 设计的主要范围和内容：党群服务中心建筑设计、结构设计、给排水设计、电气设计及节能设计。

2.2 本项目为新建工程，在地块内建一栋三层党群服务中心。地址：广东省汕头市濠江区马 滘街道海明社区

2.3 本项目为多层民用建筑。室内外高差0.3米，首层层高4.5米，二层层高3.6米，三层层高3.2米，坡屋顶高3.0米，消防建筑高度为13.1米，其建筑构件的耐火等级二级。

三、墙体工程

3.1 墙体的基础部分见结施，承重钢筋砼墙体见结施。

3.2 除图纸注明外，非承重的外围护墙、梯间墙、分户墙、设备箱墙厚度200mm，内隔墙厚度、管道井墙厚度 100mm 。

3.3 本项目外墙及分隔墙为 蒸压加气混凝土砌块 ，砌块强度为A7.5级,用专用砂浆砌筑，砂浆强度不低于M10。

3.4 正负零以下、女儿墙墙体、台阶采用MU10蒸压灰砂砖、M10水泥砂浆砌筑。正负零以下灰砂砖墙厚240mm。

3.5 蒸压加气混凝土的构造和技术要求详国标13J104：《蒸压加气混凝土砌块、板材构造》和厂家产品说明。

蒸压加气混凝土砌块商应满足如下要求：容重≤700kG/m³ ，当量导热系数≤0.220W/m.K。

3.6 蒸压加气混凝用于外墙突出部分，如线脚、出檐、窗台等，应做泛水和滴水。

3.7 外墙、楼间墙及有水房间（如卫生间、洗衣房等）墙体砌筑时，墙底部先做不小于200高C20混凝土。

3.8 除注明外，墙体长度超过5m时，应加与墙厚同宽的钢筋混凝土构造柱；高度>3m时120厚墙体及高度>4m的200厚墙体，须在2m高度附近加钢筋混凝土过梁；混凝土标号及配筋详见结施图纸说明。

3.9 除注明外，砌体墙内外墙转角处、“T”字墙交接处、宽度大于2米的门窗洞口两侧均应设置与墙厚同宽的钢筋混凝土构造柱，屋面女儿墙转角处及墙中均应设置与墙厚同宽的钢筋混凝土构造柱，且柱间间距小于2.5米，做法详结施图纸。

3.10 墙身防潮层：在室内地坪下约 60处做20厚1：2水泥砂浆内加3~5%防水剂的墙身防潮层（在此标高为钢筋混凝土构造可不做），当室内地坪变化处防潮层应重叠 180mm，并在高低差埋土一侧墙身做20厚1：2水泥砂浆防潮层，如埋土侧为室外，还应刷 1.5mm厚聚氨酯防水涂料。

3.11 墙体留洞及封堵：

3.11.1 钢筋混凝土墙上的留洞见结施和设备图；砌筑墙预留洞见建施和设备图。

3.11.2 砌筑墙体预留洞过梁见结施说明。

预留洞的封堵：混凝土墙留洞的封堵见结施，其余砌筑墙留洞待管道设备安装完毕后，用 C15细石混凝土填实；变形缝处双墙留洞的封堵，应在双墙分别增设套管，套管与穿墙管之间用防火材料装堵。

四、屋面工程

4.1 屋面防水等级为Ⅰ级，防水层合理使用年限为 20年，做法详见建筑用料说明，屋面保温层采用 挤塑聚苯板保温层

檐沟、天沟与屋面交接处、屋面平面与立面交界处、乙级水落口、伸出屋面管道根部等部位，应设置卷材或涂膜附加层，附加层最小厚度应符合要求。

4.2 屋面做法及屋面节点索引见各楼施“屋面平面”，露台、雨篷等见“各层平面”及有关详图。

4.3 屋面排水组织见屋面平面图，内排水雨水管见水施图，外排雨水斗、雨水管采用 UPVC管件，除图中另有注明者外，雨水管的公称直径见水施图纸。

4.4 屋面工程的施工应符合《屋面工程技术规范》GB 50345-2012。

五、门窗工程

5.1 建筑外门窗抗风压性能不应低于4级。10层及以上窗洞边距建筑外墙转角<1.5米处，其抗风压性能不应低于7级。水密性不应低于5级，Δp=700帕。

外门窗气密性能分级为 6级 ，保温性能分级为 6级3.5w²/m k ，隔声性能分级为 >30dB ；

玻璃可见光透射比：党群服务中心0.77。

5.2 门窗玻璃的选用应遵照《建筑玻璃应用技术规程》JGJ113和《建筑安全玻璃管理规定》发改运行[2003]2116号及地方主管部门的有关规定；

5.3 门窗立面均表示洞口尺寸，门窗加工尺寸要按照装修面厚度由承包商予以调整；

5.4 门窗立樘：外门窗立樘详墙身节点图，内门窗立樘除图中另有注明者外，双向平开门立樘墙中，单向平开门立樘开启方向墙面平，管道竖井门见建施图纸大样。

5.5 门窗选料、颜色、玻璃见“门窗大样表”备注，门窗五金件要求为不锈钢材质。铝合金外门受力型材壁厚不应小于2.2mm，内门不应小于2.0mm；外窗不应小于1.8mm，内窗不应小于1.4mm

5.6 除图中另有注明者外，内门均做贴脸和木压条，其做法见 中南建筑配件图集（2005 年版）88ZJ601 第26 页⑦、⑩（门一侧内墙为釉面砖装修不做）。

5.7 防火墙和公共走廊上疏散用的平开防火门窗应设闭门器，双扇平开防火门安装闭门器和顺序器，常开防火门须安装信号控制关闭和反馈装置。

5.8 防火卷帘应安装在建筑的承重构件上。

5.9 如有使用卷闸门，安装方法由厂家提供，于建设中一并施工，并应留有500×1800平开疏散门。

5.10 落地玻璃门加设防撞标志。

5.11 防火卷帘采用包括背火面温升作耐火极限判定条件的防火卷帘，其耐火极限不低于3.00h。

5.12 供轮椅通行的门扇，应安装视线观察玻璃、横执把手和关门拉手。在门把手一侧的墙面，应留有不小于0.5m的墙面宽度。

5.13 窗台高度低于或等于0.9m时，应设防护栏杆，防护高度不应低于0.90m，窗玻璃采用钢化玻璃；凸窗可开启窗扇窗洞口底距窗台面的净高低于0.90m时，窗洞口处应有防护措施。其防护高度从窗台面起算不应低于0.90m。

防护栏杆做法见建筑大样节点，防护栏杆顶部的水平荷载应不小于1.5KN/m的荷载，竖向荷载不小于1.2KN/m。

5.14 卫生间的门应在下部设置有效面积不小于0.2m²的固定百叶或距地面留出不小于30mm的缝隙。

六、外装修工程

6.1 外装修设计和做法索引见“立面图”及外墙详图。

6.2 外装修选用的各项材料其材质、规格、颜色等，均由施工单位提供样板，经建设和设计单位确认后进行封样，并据此验收。

七、内装修工程

7.1 内装修工程执行《建筑内部装修设计防火规范》GB50222，楼地面部分执行《建筑地面设计规范》GB50037；

7.2 楼地面构造交接处和地坪高度变化处，除图中另有注明者外均位于齐平门扇开启面处；

7.3 凡设有地漏房间应做防水层，图中未注明整个房间做坡度者，均在地漏周围1m范围内做1%坡度坡向地漏；有水房间的楼地面应低于相邻房间≥20mm或做挡水门槛。

7.4 内装修选用的各项材料，均由施工单位制作样板和选样，经确认后进行封样，并据此进行验收。

7.5 楼梯梯井宽度超200，需要采取防坠落措施（加设防坠网），楼梯栏杆应采用不易攀登的构造和花饰；杆件或花饰的镂空处净距不得大于0.11m，楼梯扶手上应加装防止少年儿童溜滑的设施（每隔300设置防滑垫片）。

八、油漆涂料工程

8.1 室内装修所采用的油漆涂料见“室内装修做法表”。

8.2 内木门油漆选用 棕 色 调和 漆，

8.3 做法为 底油一道面油二道 （含门套构造）。

8.4 除不锈钢栏河外，其它金属栏河均应除锈后做防锈底漆，再喷聚亥色漆。

8.5 室内外各露明金属件均用红丹打底，涂防锈漆一道，调和漆二道，颜色同所在墙面颜色。

8.6 各项油漆均由施工单位制作样板，经确认后进行封样，并据此进行验收。

九、无障碍设计

9.1 在首层出入口设置坡度为1：12的无障碍坡道。本栋建筑物设有无障碍厕所，无障碍楼梯

9.2 楼梯的下部和其他室内外低矮空间可以进入时，应在净高不大于2.00m处采取安全阻挡措施。

9.3 门

9.3.1 满足无障碍要求的门应可以被清晰辨认，并应保证方便开关和安全通过

9.3.2 满足无障碍要求的门不应设挡块和门槛，门口有高差时，高度不应大于15mm，并应以斜面过渡，斜面的纵向坡度不应大于1：10。

9.3.3 满足无障碍要求的手动门应符合下列规定：

1. 新建和扩建建筑的门开启后的通行净宽不应小于900mm，既有建筑改造或改建的门开启后的通行净宽不应小于800mm；
2. 平开门的门扇外侧和里侧均应设置扶手，扶手应保证单手握拳操作，操作部分距地面高度应为0.85m~1.00m；
3. 除防火门外，门开启所需的力度不应大于25N。

9.3.4 全玻璃门应符合下列规定：

1. 应选用安全玻璃或采取防护措施，并应采取醒目的防撞提示措施；
2. 开启扇左右两侧为玻璃隔断时，门应与玻璃隔断在视觉上显著区分开，玻璃隔断并应采取醒目的防撞提示措施；
3. 防撞提示应横跨玻璃门或隔断，距地面高度应为0.85m~1.50m。

9.3.5 满足无障碍要求的安装有闭门器的门，从闭门器最大受控角度到完全关闭前10°的闭门时间不应小于3s。

9.3.6 满足无障碍要求的双向开启的门应在可视高度部分安装观察窗，通视部分的下沿距地面高度不应大于850mm。

9.4 扶手

9.4.1 满足无障碍要求的单层扶手的高度应为850mm~900mm；设置双层扶手时，上层扶手高度应为850mm~900mm，下层扶手高度应为650mm~700mm。

9.4.2 行动障碍者和视觉障碍者主要使用的楼梯、台阶和轮椅坡道的扶手应在全长范围内保持连贯。

9.4.3 行动障碍者和视觉障碍者主要使用的楼梯和台阶、轮椅坡道的扶手起点和终点处应水平延伸，延伸长度不应小于300mm；扶手末端应向墙面或向下延伸，延伸长度不应小于100mm。

9.4.4 扶手应固定且安装牢固，形状和截面尺寸应易于抓握，截面的内侧边缘与墙面的净距离不应小于40mm。

9.4.5 扶手应与背景有明显的颜色或亮度对比。

9.5 具有内部使用空间的无障碍服务设施的门在紧急情况下应能从外面打开。

9.6 无障碍服务设施内供使用者操控的照明、设备、设施的开关和调控面板应易于识别，距地面局度应为0.85m~1.10m。

9.7 无障碍服务设施内安装的部件应符合下列规定：

1. 应安装牢固；
2. 安全抓杆直径应为30mm~40mm，内侧与墙面的净距离不应小于40mm；
3. 低位挂衣钩、低位毛巾架、低位搁物架距地面高度不应大于1.20m。

9.8 无障碍坐便器应符合下列规定：

1. 无障碍坐便器两侧应设置安全抓杆，轮椅接近坐便器一侧应设置可垂直或水平90°旋转的水平抓杆，另一侧应设置L形抓杆；
2. 轮椅接近无障碍坐便器一侧设置的可垂直或水平90°旋转的水平安全抓杆距坐便器的上沿高度应为250mm~350mm，长度不应小于700mm；
3. 无障碍坐便器另一侧设置的L形安全抓杆，其水平部分距坐便器的上沿高度应为250mm~350mm，水平部分长度不应小于700mm；其竖向部分应设置在坐便器前端150mm~250mm，竖向部分顶部距地面高度应为1.40m~1.60m；
4. 坐便器水箱控制装置应位于易于触及的位置，应可自动操作或单手操作；
5. 取纸器应设在坐便器的侧前方；
6. 在坐便器附近应设置救助呼叫装置，并应满足坐在坐便器上和跌倒在地面的人均能够使用。

9.9 无障碍小便器应符合下列规定：

1. 小便器下口距地面高度不应大于400mm；
2. 应在小便器两侧设置长度为550mm的水平安全抓杆，距地面高度应为900mm；应在小便器上部设置支撑安全抓杆，距地面高度应为1.20m。

9.10 无障碍洗手盆应符合下列规定：

1. 台面距地面高度不应大于800mm，水嘴中心距侧墙不应小于550mm，其下部应留出不小于宽750mm、高650mm、距地面高度250mm范围内进深不小于450mm、其他部分进深不小于250mm的容膝容脚空间；
2. 应在洗手盆上方安装镜子，镜子反光面的底端距地面的高度不应大于1.00m；
3. 应出水龙头应采用杠杆式水龙头或感应式自动出水方式。

9.11 无障碍厕所应符合下列规定：

1. 位置应靠近公共卫生间（厕所），面积不应小于4.00m2，内部应留有直径不小于1.50m的轮椅回转空间；
2. 内部应设置无障碍坐便器、无障碍洗手盆、多功能台、低位挂衣钩和救助呼叫装置；
3. 应设置水平滑动式门或向外开启的平开门。

9.12 无障碍标志的安装位置和高度应保证从站立和座位的视觉角度都能够看见，并且不应被其他任何物品遮挡。

9.13 无障碍设施处均应设置无障碍标识。

十、室外工程（室外设施）

10.1 外挑檐、雨篷、室外台阶、坡道、散水、窗井、排水明沟或散水带明沟、庭院围墙、做法见 “各层平面图”及索引。

10.2 图中未表达的绿化、小品及室外铺地等做法详见景观施工图。

十一、建筑设备、设施工程

灯具、送回风口等影响美观的器具须经建设单位与设计单位确认样品后，方可批量加工、安装。

十二、其它施工中注意事项

12.1 图中所选用标准图中有对结构工种的预埋件、预留洞（如楼梯、平台钢栏杆、门窗、建筑配件等），其各种预留洞口、预埋件应与各工种密切配合后，确认无误方可施工。

12.2 所有外墙体面（包括室外各构件），应在做饰面前加钉金属网（全面铺设），防止开裂。所有墙面在做批荡前应根据需要涂一道砼界面剂或加气砼界面剂。

12.3 外墙面（含女儿墙内侧）每层楼面处从墙体基面到面层留10mm 缝，嵌填高弹性耐候胶。

12.4 预埋木砖及贴邻墙体的木质面均做防腐处理，露明铁件均做防锈处理。

12.5 门窗过梁及墙体构造柱见结构施工图。

12.6 窗台压顶截面为墙宽X120，C25细石砼内配2 Φ12箍Φ6@200，压顶两端入墙300或压顶钢筋与柱锚接。

12.7 空调机室外机封孔使用材料的耐火极限不小于2h。室外空调机架需设置冷凝水坚管，详见相关空调架大样图。

12.8 底层外窗下沿低于2.00米且紧邻走廊或共用上人屋面上的窗和门，应采取防卫措施。

12.9 人员密集的公共建筑设置封闭的金属栅栏，确需设置时，应能从内部易于开启；窗口、阳台等部位宜根据其高度设置适用的辅助疏散逃生设施。

12.10 屋面、公共平台等防护栏杆防护栏杆顶部的水平荷载应不小于1.5KN/m的荷载，竖向荷载不小于1.2KN/m。防护栏杆最薄弱处承受的最小水平推力应不小于1.5kN/m。

12.11 本工程全部采用预拌砂浆，预拌砂浆的种类和标号按《预拌砂浆》GB/T 25181-2019规定选用，禁止采用现场搅拌砂浆。

12.12 除以上条款外，还应执行《广东省住宅工程质量通病防治技术措施二十条》。

12.13 施工中应严格执行国家各项施工质量验收规范。

十三、其他注意事项

13.1 防火墙应直接设置在建筑的基础或框架、梁等承重结构上，框架、梁等承重结构的耐火极限不应低于防火墙的耐火极限。

13.2 楼板的计权标准化撞击声压级不应大于65dB。空气声计权隔声量，楼板不应小于50dB

13.3 保温材料性能应符合下列规定：

1、导热系数不应大于0.080W/(m.K) 2、使用寿命应满足设计要求。 3、压缩强度或抗压强度不应小于150kpa

4、体积吸水率不应大于3% 5、对于屋顶基层采用耐火极限不小于1.00h的不燃烧体的建筑，其屋顶保温材料的燃烧性能不应低于B_2级；其他情况，保温材料的燃烧性能不应低于B_2 级。

13.4 本工程采用预拌砂浆，应根据国标《预拌砂浆》GB/T 25181-2019和行业标准《预拌砂浆应用技术规程》（JGJ/T223--2010）等规定实施，应对应各不同使用内容和不同使用部位采用不同的预拌砂浆。

13.5 干挂石的花岗岩石板材的弯曲强度应经法定检测机构检测确定，其弯曲强度不应小于8.0MPa。挂石工程应采用同一品牌的单组分或双组分的硅酮结构密封胶，并应有保质年限的质量证书。用于石材幕墙的硅酮结构胶还应具有证明无污染的试验报告。同一幕墙工程应采用同一品牌的硅酮结构密封胶和硅酮耐候密封胶配套使用。

设计单位
DESIGN UNIT

皓筠工程设计有限公司

设计证书及编号：
建筑行业（建筑工程）乙级 A221015593

沈阳市苏家屯区

本图无本院图纸专用章无效

图纸专用章
JGXYSJY PROJECT SEAL

委托单位：
CLIENT

濠江区马滘街道海明社区居委会

项目名称：
PROJECT NAME

海明社区党群服务中心建设项目

图纸名称：
DRAWING TITLE

建筑施工图设计说明一

职务 OCCUPATION	姓名 NAME	签字 SIGNATURE
经理	邵子春	
审定人 AUTHORIZED BY	黄艳	
校对人 CHECKED BY	韩今	
项目负责人 PROJECT DIRECTOR	孟宪伟	
设计人 DESIGNED BY	陈二鹏	
制图人 DRAWING BY	陈二鹏	
设计编号 PROJECT NO.	SZ2023006	
图别 STATUS	建施	
图号 DRAWING No.	建施-S01	
比例 SCALE	1：120	
日期 DATE	2023.03	
版本 REVISION	01	

建筑施工图设计说明（二）

13.5 工程地点土壤中氡浓度调查及防氡;

13.5.1 新建、扩建的民用建筑工程的工程地质勘察资料，应包括工程所在城市区域土壤氡浓度或土壤表面氡析出率测定历史资料及土壤氡浓度或土壤表面氡析出率平均值数据。

13.5.2 已进行过土壤中氡浓度或土壤表面氡析出率区域性测定的民用建筑工程，当土壤氡浓度测定结果平均值不大于10000Bq/m3或土壤表面氡析出率测定结果平均值不大于0.02Bq/(m ·s)，且工程场地所在地点不存在地质断裂构造时，可不再进行土壤氡浓度测定；其他情况均应进行工程场地土壤氡浓度或土壤表面氡析出率测定。

13.5.3 当民用建筑工程场地土壤氡浓度不大于20000Bq/m3或土壤表面氡析出率不大于0.05Bq/(m² ·s)时，可不采取防氡工程措施。

13.5.4 当民用建筑工程场地土壤氡浓度测定结果大于20000Bq/m3，且小于30000Bq/m3或土壤表面氡析出率大于0.05Bq/(m² ·s)且小于0.01Bq/(m² ·s)时，应采取建筑物底层地面抗开裂措施。

13.5.5 当民用建筑工程场地土壤氡浓度测定结果大于或等于30000Bq/m3且小于50000Bq/m3，或土壤表面氡析出率大于或等于0.1Bq/(m².s)，且小于 0.3Bq/(m² .s)时，除采取建筑物底层地面抗开裂措施外，还必须按现行国家标准《地下工程防水技术规范》GB 50108中的一级防水要求，对基础进行处理。

13.5.6 当民用建筑工程场地土壤氡浓度大于或等于50000Bq/m3或土壤表面氡析出率平均值大于或等于0.3Bq/(m² ·s)时，应采取建筑物综合防氡措施。

13.5.7 当I类民用建筑工程场地土壤中氡浓度大于或等于50000Bq/m3，或土壤表面氡析出率大于或等于 0.3Bq/(m² ·s)时，应进行工程场地土壤中的镭-266、钍-232、钾-40比活度测定。当内照射指数(IRa)大于1:0或外照射指数(Iγ)大于1.3时，工程场地土壤不得作为工程回填土使用。

13.5.8 民用建筑工程场地土壤中氡浓度测定方法及土壤表面氡析出率测定方法应按《民用建筑工程室内环境污染控制规范》GB50325-2020附录E 的规定。

13.5.9 未提及部分均按本规范《民用建筑工程室内环境污染控制标准》GB50325-2020要求执行。

13.6 安全防护的警示和引导标识系统设计应满足《安全标志及其使用导则》GB2894-2008和《公共建筑标识系统技术规范》GB/T51223-2017的规定。

13.7 在显眼位置粘贴禁止吸烟标致。

13.8 应设置分类垃圾收集点并与周围景观协调，垃圾收集点周围景观以低矮耐旱灌木丛为主，且无花粉。

13.9 场地入口应设置可以实现非接触式通行及非接触体温监测的条件。

13.10 门窗反复启闭性应能达到相应产品标准要求的2倍。

13.11 室内空气污染物的活度和浓度规定

13.12 主要功能房间室内的噪声限值及适用条件应符合下列规定

13.12.1 主要功能房间室内的噪声限值应符合表13.12的规定;

13.12.2 噪声限值应为关闭门窗状态下的限值;

13.12.3 昼间时段应为6:00-22:00时，夜间时段应为22:00-次日6:00时。当昼间、夜间的划分当地另有规定时，应按其规定。

13.13 建筑物内部建筑设备传播至主要功能房间室内的噪声限值应符合表13.13的规定

13.14 主要功能房间室内的Z振级限值及适用条件应符合下列规定

13.14.1 主要功能房间室内的Z振级限值应符合表13.14的规定;

13.14.2 昼间时段应为6:00-22:00时，夜间时段应为22:00-次日6:00时。当昼间、夜间的划分当地另有规定时，应按其规定。

13.15.1 建筑工程所使用的砂、石、砖、实心砌块、水泥、混凝土、混凝土预制构件等无机非金属建筑主体材料，其放射性限量应符合表 13.15.1的规定。

13.15.2 建筑工程中所使用的混凝十外加剂，氨的释放量不应大于0.10%，氨释放量测定方法应按国家现行有关标准的规定执行。

13.15.3 建筑工程所使用的石材、建筑卫生陶瓷、石膏制品、无机粉状粘结材料等无机非金属装饰装修材料，其放射性限量应分类符合表 13.15.3 的规定。

13.15.4 I类民用建筑工程室内装饰装修采用的无机非金属装饰装修材料放射性限量应符合本规范13.15.3表中A类的规定。

13.15.5 室内装饰装修中所使用的木地板及其他木质材料，严林采用沥青、煤焦油类防腐、防潮处理剂。

13.15.6 室内装饰装修时，严禁使用苯、工业苯、石油苯、重质苯及混苯等含苯稀释剂和溶剂。

室内环境污染物限值

污染物名称	活度、浓度限值
氡	≤150（Bq/m3）
甲 醛	≤0.07（mg/m3）
氨	≤0.15（mg/m3）
苯	≤0.06（mg/m3）
甲 苯	≤0.15（mg/m3）
二甲苯	≤0.2（mg/m3）
TVOC	≤0.45（mg/m3）

内部各部位装饰材料燃烧性能等级

建筑规模、性质	顶棚	墙面	地面	隔断	固定家具	装饰织物 窗帘	装饰织物 帷幕	其他装饰材料
水平疏散走道安全出口的门厅	A	B_1	B_1	B_1	B_1	B_1	B_1	B_1
疏散楼梯间档案室、资料室	A	A	A	A	A	A	A	A
其他区域	A	B_1	B_2	B_2	B_2	B_2	B_2	B_2

1、建筑地面防滑安全等级应分为四级。室外地面、室内潮湿地面、坡道及踏步防滑值应符合表一的规定；室内干态地面静摩擦系数应符合表二的规定。

表一 室外及室内潮湿地面湿态防滑值

防滑等级	防滑安全程度	防滑值BPN
A_w	高	BPN>80
B_w	中高	60<BPN<80
C_w	中	45<BPN<60
D_w	低	BPN<45

表二 室内干态地面静摩擦系数

防滑等级	防滑安全程度	静摩擦系数COF
A_d	高	COF>0.70
B_d	中高	0.60<COF<0.70
C_d	中	0.50<COF<0.60
D_d	低	COF<0.50

2、地面防滑技术要求：室外及室内潮湿地面工程防滑性能应符合表三的规定；室内干态地面工程防滑性能应符合表四的规定。

表三 室外及室内潮湿地面湿态防滑值

工程部位	防滑等级
坡道、无障碍步道等	A_w
楼梯踏步等	
公交、地铁站台等	
建筑出口平台	B_w
人行步道、步行街、室外广场、停车场等	
人行步道、小区道路、硬地道路及室内潮湿地面（超市内食品、菜市场、餐饮操作间、潮湿生产车间等）	C_w
室外普通地面	D_w

注：Aw、Bw、Cw、Dw分别表示潮湿地面防滑安全程度为高级、中高级、中级、低级。

表四 室内干态地面工程防滑性能要求

工程部位	防滑等级
站台、踏步及防滑坡道等	A_d
室内游泳池、厕浴室、建筑出入口等	B_d
大厅、候机厅、候车厅、走廊、餐厅、通道、生产车间、电梯廊、门厅、室内平面防滑地面等（含工业、商业建筑）	C_d
室内普通地面	D_d

注：Ad、Bd、Cd、Dd分别表示干态地面防滑安全程度为高级、中高级、中级、低级。

3、室内有明水处，尤其在游泳池周围、浴池、洗手间、超市、菜市场、餐厅、厕浴、生产车间等潮湿部位应加设防滑垫。

表13.12主要功能房间室内的噪声限值

房间的使用功能	噪声限值(等效声级LAeq,T，dB)	
	昼间	夜间
睡眠	40	30
日常生活	40	
阅读、自学、思考	35	
教学、医疗、办公、会议	40	

注:1 当建筑位于2类、3类、4类声环境功能区时，噪声限值可放宽5dB;
2 夜间噪声限值应为夜间8h连续测得的等效声级LAeq,8h;
3当1h等效声级LAeq,1h能代表整个时段噪声水平时，测量时间可为1h

表13.14建筑物内部建筑设备传播至主要功能房间室内的噪声限值

房间的使用功能	噪声限值(等效声级LAeq,T，dB)
睡眠	33
日常生活	40
阅读、自学、思考	40
教学、医疗、办公、会议	45
人员密集的公共空间	55

表13.14主要功能房间室内的Z振级限值

房间的使用功能	噪声限值(等效声级LAeq,T，dB)	
	昼间	夜间
睡眠	78	75
日常生活	78	

表13.15.1无机非金属建筑主体材料的放射性限量

测定项目	限量
内照射指数(I_{Ra})	≤1.0
外照射指数(I_γ)	≤1.0

表13.15.3无机非金属装饰装修材料放射性限量

测定项目	限量	
	A类	B类
内照射指数(I_{Ra})	≤1.0	≤1.3
外照射指数(I_γ)	≤1.3	≤1.9

设计单位
DESIGN UNIT

皓筠工程设计有限公司

设计证书及编号：
建筑行业（建筑工程）乙级 A221015593

沈阳市苏家屯区

本图无本院图纸专用章无效

图纸专用章
JGXYSJY PROJECT SEAL

委托单位:
CLIENT

濠江区马滘街道海明社区居委会

项目名称:
PROJECT NAME

海明社区党群服务中心建设项目

图纸名称:
DRAWING TITLE

建筑施工图设计说明二

职务 OCCUPATION	姓名 NAME	签字 SIGNATURE
经理	邵子春	邵子春
审定人 AUTHORIZED BY	黄艳	黄艳
校对人 CHECKED BY	韩今	韩今
项目负责人 PROJECT DIRECTOR	孟宪伟	孟宪伟
设计人 DESIGNED BY	陈二鹏	
制图人 DRAWING BY	陈二鹏	
设计编号 PROJECT NO.	SZ2023006	
图别 STATUS	建施	
图号 DRAWING No.	建施-S02	
比例 SCALE	1：120	
日期 DATE	2023.03	
版本 REVISION	01	

室内外装修构造做法表

工程用料做法表

外墙-1：外墙砖 （厚度：39-48mm）

1. 陶瓷墙地砖胶粘剂粘结贴8厚外墙砖 （颜色详立面），填缝剂填缝
2. 5厚防水砂浆，分格缝应穿透防水层至基层
3. 1.5厚聚合物水泥防水涂料
4. 15厚聚合物水泥抗裂合成纤维水泥砂浆找平，内配
   Φ1.0 20X20目钢网@800用膨胀螺丝固定
5. 钢筋阶墙及混凝土砌块墙上先涂一道聚合物水泥砂装结合层

外墙-2：外墙漆 （厚度：35mm）

1. 滚刷涂料二遍
2. 7厚DWS(干混聚合物水泥防水砂浆)
3. 1.5厚聚合物水泥防水涂料
4. 20厚聚合物水泥抗裂合成纤维水泥砂浆找平
5. 满铺金属网，纵横@500用钢钉与墙体固定
6. 刷素水泥浆一遍(内掺水重3-5%白乳胶)

外墙内保温 （厚度：35mm）

1. 批刮一层5mm聚合物防水抗裂抹面砂浆，平铺一层耐碱玻纤网格布，再抹涂刮一层5mm聚合物防水抗裂抹面砂浆。
2. 35mm膨胀玻化微珠保温砂浆
3. DP M5 水泥、石灰、砂浆（加草筋）打底找平

注：用于各向梁、柱（按节能计算所属方）蒸压加气混凝砌块内墙

内墙-1：无机涂料 (燃烧性能等级达A级)

1. 刷或滚白色无机涂料两底两面（管道井）
2. 满刮腻子三道，各层砂纸磨平
3. DPM5 水泥、石灰、砂浆（加草筋）打底找平10厚，纸筋灰浆批面5厚，
4. 满铺金属网，纵横@500用钢钉与墙体固定

内墙-2：瓷砖(贴至梁下) （厚度：22-24mm）

1. 4-5厚白色瓷砖，白水泥浆擦缝
2. 3-4厚DP M20(1:1)水泥砂浆加水重20%白乳胶镶贴
3. 5厚DWS M20(干混聚合物水泥防水砂浆)
4. 墙裙1.8米聚氨酯防水涂膜两遍2mm厚
5. 20厚DP M15(1:3)水泥砂浆
   （按水泥重量另掺3%防水粉）打底
6. 混凝土与砌体交接两边各500宽铺金属网

棚-1：无机涂料 （燃烧性能等级达A级）

1. 刷或滚无机涂料两底两面（厚度:25mm ）
2. 满刮腻子三道，各层砂纸磨平
3. 15厚DP M5 水泥、石灰、砂浆打底压平

地-1：地板砖(防滑) （厚度：45mm）

1. 10-12厚地板砖铺实拍平，素水泥浆擦缝
2. 25厚DS M15(1:3)干硬性水泥砂浆，面上撒素水泥
3. 7厚DWS M20聚合物水泥防水砂浆；
4. 素水泥浆结合层一遍
5. 浇捣C20混凝土120厚，配双层双向Φ8及Φ8@200随捣随抹平
6. 素土夯实

地-2：地板砖(防滑) （厚度：45mm）

1. 10-12厚地板砖铺实拍平，素水泥浆擦缝
2. 25厚DS M15(1:3)干硬性水泥砂浆，面上撒素水泥
3. 7厚DWS M20聚合物水泥防水砂浆；
4. 聚氨酯防水涂膜两遍2mm厚
5. 20厚DS M15水泥砂浆找平；
6. 素水泥浆结合层一遍
7. 浇捣C25混凝土120厚，配双层双向Φ8及Φ8@200随捣随抹平
8. 素土夯实

卫生间沉斗防水做法 （厚度：22mm）

1. 5厚DS M20(1:2)水泥砂浆抹面压光
2. 7厚DWSM20(干混聚合物水泥防水砂浆)，沿墙翻起楼面200
3. 墙裙1.8米 聚合物水泥基复合防水涂料1.5厚
4. DSM20防水砂浆最薄15厚找坡

楼-1：地板砖(防滑) （厚度：90mm ）

1. 10-12厚地板砖铺实拍平，素水泥浆擦缝
2. 25厚DS M15(1:3)干硬性水泥砂浆，面上撒素水泥
3. 18厚DP M151:3水泥砂浆找平层
4. 素水泥浆结合层一遍
5. 30厚隔声砂浆（楼板计权标准化撞击声压级不大于67dB）
6. 钢筋砼板

楼-2：地板砖(防滑) （厚度：45mm）

1. 10-12厚地板砖铺实拍平，素水泥浆擦缝
2. 25厚DS M15(1:3)干硬性水泥砂浆，面上撒素水泥
3. 7厚DWS M20聚合物水泥防水砂浆；
4. 聚氨酯防水涂膜两遍2mm厚
5. 20厚DS M15水泥砂浆找平；
6. 素水泥浆结合层一遍
7. 钢筋砼板

屋-1：坡屋面 （厚度：160mm）

1. 琉璃瓦（用双股18号铜丝将瓦与Φ6钢筋网绑牢）
2. 1:3水泥砂浆卧瓦层，最薄处25（配Φ6@500x500钢筋网）
3. 40厚细石混凝土保护层
4. 110厚挤塑聚苯板
   (节能计算保温层计算厚度为88mm，倒置式屋面保温层厚度需增加25%，所以保温层施工厚度为110mm)
5. 3厚高聚物改性沥青防水卷材
   2厚合成高分子防水涂膜
6. 20厚1:3水泥砂浆找平
7. 1厚PCC水泥基渗透结晶防水涂料
8. 现浇钢筋混凝土板，随捣随抹光

（注：屋面保温材料性能应符合下列规定）

1. 导热系数不应大于0.080w（m.k）
2. 使用寿命应满足设计要求
3. 压缩强度或抗压强度不应小于150kpa
4. 体积吸水率不应大于3%
5. 屋顶保温材料的燃烧性不应低于B2级

内地台 （厚度：200mm ）

1. 浇捣C25混凝土120厚，随捣随抹平表面扫毛纵横方向4米留一道伸缩缝，缝宽6mm；批面后在伸缩缝处加划一条线
2. 中砂200夯3:7砂石、碎砖三合土100厚，应分两次夯实
3. 回填土分层淋水夯实，每层松土厚度不超过150mm；
   夯实系数>0.94

踢-1：水泥砂浆 （厚度：25mm 高度：120mm）

1. 10厚DP M20(1:2)水泥砂浆抹面压光
2. 15厚DP M15(1:3)水泥砂浆找平

挑空楼板隔热(由上到下)

1. 18厚DS M151:3水泥砂浆找平层
2. 素水泥浆结合层一遍
3. 20mm硅酸铝保温涂层
4. 钢筋砼板
5. 20厚DP M5 水泥、石灰、砂浆打底压平

棚-2：无机涂料 （燃烧性能等级达A级）

1. 刷或滚无机涂料两底两面（厚度:25mm ）
2. 满刮腻子三道，各层砂纸磨平
3. 3 厚涂刮型聚合物水泥防水砂浆
4. 15厚DP M5 水泥、石灰、砂浆打底压平

室内外装修做法选用表

层数	部位 / 房间名称	楼地面 面层材料	楼地面 做法编号	踢脚 面层材料	踢脚 做法编号	内墙面 面层材料	内墙面 做法编号	顶棚 面层材料	顶棚 做法编号	备注
一层	办事大厅	地板砖(防滑)	地-1	水泥砂浆	踢-1	无机涂料	内墙-1	无机涂料	棚-1	
	办公区	地板砖(防滑)	地-1	水泥砂浆	踢-1	无机涂料	内墙-1	无机涂料	棚-1	
	办公室	地板砖(防滑)	地-1	水泥砂浆	踢-1	无机涂料	内墙-1	无机涂料	棚-1	
	便民活动室	地板砖(防滑)	地-1	水泥砂浆	踢-1	无机涂料	内墙-1	无机涂料	棚-1	
	母婴室	地板砖(防滑)	地-1	水泥砂浆	踢-1	无机涂料	内墙-1	无机涂料	棚-1	
	卫生间	地板砖(防滑)	地-2			瓷 砖	内墙-2	无机涂料	棚-2	
	楼梯间	地板砖(防滑)	地-1	水泥砂浆	踢-1	无机涂料	内墙-1	无机涂料	棚-1	
二层至三层	班子会议室	地板砖(防滑)	楼-1	水泥砂浆	踢-1	无机涂料	内墙-1	无机涂料	棚-1	
	党群会议室	地板砖(防滑)	楼-1	水泥砂浆	踢-1	无机涂料	内墙-1	无机涂料	棚-1	
	党群共建室	地板砖(防滑)	楼-1	水泥砂浆	踢-1	无机涂料	内墙-1	无机涂料	棚-1	
	卫生间	地板砖(防滑)	楼-2			瓷 砖	内墙-2	无机涂料	棚-2	
	楼梯间	地板砖(防滑)	楼-1	水泥砂浆	踢-1	无机涂料	内墙-1	无机涂料	棚-1	
	志愿者之家	地板砖(防滑)	楼-1	水泥砂浆	踢-1	无机涂料	内墙-1	无机涂料	棚-1	
	多功能室	地板砖(防滑)	楼-1	水泥砂浆	踢-1	无机涂料	内墙-1	无机涂料	棚-1	
	电子阅览室	地板砖(防滑)	楼-1	水泥砂浆	踢-1	无机涂料	内墙-1	无机涂料	棚-1	
	红色书屋	地板砖(防滑)	楼-1	水泥砂浆	踢-1	无机涂料	内墙-1	无机涂料	棚-1	
	心理辅导室	地板砖(防滑)	楼-1	水泥砂浆	踢-1	无机涂料	内墙-1	无机涂料	棚-1	
	民兵营	地板砖(防滑)	楼-1	水泥砂浆	踢-1	无机涂料	内墙-1	无机涂料	棚-1	
	婚育学校	地板砖(防滑)	楼-1	水泥砂浆	踢-1	无机涂料	内墙-1	无机涂料	棚-1	
	财务档案室	地板砖(防滑)	地-1	水泥砂浆	踢-1	无机涂料	内墙-1	无机涂料	棚-1	
	阳台	地板砖(防滑)	楼-2			外墙砖	外墙-1	无机涂料	棚-2	
外墙	一层及以上	外墙贴砖颜色详见立面标注				外墙漆颜色详见立面标注				

预拌砂浆对比表

品种	《预拌砂浆》GB/T25181-2019标 注	其他标准标注
砌筑砂浆	DM M5、WM M5	M5混合砂浆、M5水泥砂浆；Mb5混凝土砂体（砌）专用砌筑砂浆
	DM M7.5、WM M7.5	M7.5混合砂浆、M7.5水泥砂浆；Mb7.5混凝土砂体（砌）专用砌筑砂浆
	DM M10、WM M10	M10混合砂浆、M10水泥砂浆；Mb10混凝土砂体（砌）专用砌筑砂浆；Ms10蒸压灰砂普通砖、蒸压粉煤灰普通砖专用砌体砂浆
	DM M15、WM M15	M15混合砂浆、M15水泥砂浆；Mb15混凝土砂体（砌）专用砌筑砂浆；Ms15蒸压灰砂普通砖、蒸压粉煤灰普通砖专用砌体砂浆
	DM M20、WM M20	M20水泥砂浆；Mb20混凝土砂体（砌）专用砌筑砂浆；Ms20蒸压灰砂普通砖、蒸压粉煤灰普通砖专用砌体砂浆
	DM M25、WM M25	M25水泥砂浆；Ms25蒸压灰砂普通砖、蒸压粉煤灰普通砖专用砌体砂浆
	DM M30、WM M30	M30水泥砂浆
抹灰砂浆	DP M5、WP M5	1:1:6混合砂浆
	DP M10、WP M10	1:1:4混合砂浆
	DP M15、WP M15	1:3水泥砂浆
	DP M20、WP M20	1:2水泥砂浆、1:2.5水泥砂浆、1:1:2混合砂浆
地面砂浆	DS M15、WS M15	1:3水泥砂浆
	DS M20、WS M20	1:2水泥砂浆
	DS M25、WS M25	1:1水泥砂浆

设计单位
DESIGN UNIT

皓筠工程设计有限公司

设计证书及编号：
建筑行业（建筑工程）乙级 A221015593

沈阳市苏家屯区

本图无本院图纸专用章无效

图纸专用章
JGXYSJY PROJECT SEAL

委托单位：
CLIENT
濠江区马滘街道海明社区居委会

项目名称：
PROJECT NAME
海明社区党群服务中心建设项目

图纸名称：
DRAWING TITLE
室内外装修构造做法表

职务 OCCUPATION	姓名 NAME	签字 SIGNATURE
经理	邵子春	邵子春
审定人 AUTHORIZED BY	黄艳	黄艳
校对人 CHECKED BY	韩今	韩今
项目负责人 PROJECT DIRECTOR	孟宪伟	孟宪伟
设计人 DESIGNED BY	陈二鹏	
制图人 DRAWING BY	陈二鹏	
设计编号 PROJECT NO.	SZ2023006	
图别 STATUS	建施	
图号 DRAWING No.	建施-S03	
比例 SCALE	1：120	
日期 DATE	2023.03	
版本 REVISION	01	

一. 设计依据

1.《建筑节能与可再生能源利用通用规范》GB55015-2021

2.《公共建筑节能设计标准》GB50189-2015

3.《民用建筑热工设计规范》GB50176-2016

4.《建筑照明设计标准》（GB 50034-2013）

5.《建筑幕墙、门窗通用技术条件》GB/T31433-2015

6. 省市现行的相关建筑节能法律、法规

二. 建筑概况

1.建筑类型： ☑公共建筑，□ 居住建筑

2.建筑物所处的气候分区： 夏热冬暖地区--南区

3.建筑面积：地上915.12 ㎡，地下 － ㎡，屋面 338.84 ㎡

4.建筑层数：地上 3 层 ，地下 － 层

5.建筑层高：标准层 － m ，总高度 11.30 m

6.建筑朝向：□ 南北向，□ 东西向，☑详见总平面

7.架空层：□有，☑无

8.屋顶花园：□ 有，☑无

三. 节能计算软件、版本及授权号

□ PKPM节能计算软件（ ）授权号（ ）

□ 天正节能计算软件（ ）授权号（ ）

□ 广东省建研院节能计算软件（ ）授权号（ ）

☑ 深圳清华斯维尔节能计算软件（20220401）授权号（SP47DAC4E3）

四. 建筑选用的材料及构件

1.外墙材料热工性能：

部位	主要构造 材料名称	厚度(mm)	干密度 ρ_0(kg/m³)	导热系数 λ(W/m.k)
外墙	面砖	8	2000.0	1.100
	水泥砂浆	20	1800.0	0.930
	加气混凝土砌体	200	700.0	0.220
	石灰水泥砂浆（混合砂浆）	15	1700.0	0.870
热桥梁	面砖	8	2000.0	1.100
	水泥砂浆	20	1800.0	0.930
	钢筋混凝土	200	2500.0	1.740
	膨胀玻化微珠保温砂浆	35	300.0	0.070
	防水砂浆	10	1800.0	0.930
梁柱	面砖	8	2000.0	1.100
	水泥砂浆	20	1800.0	0.930
	钢筋混凝土	200	2500.0	1.740
	膨胀玻化微珠保温砂浆	35	300.0	0.070
	防水砂浆	10	1800.0	0.930
热桥板	面砖	8	2000.0	1.100
	水泥砂浆	20	1800.0	0.930
	钢筋混凝土	200	2500.0	1.740
	石灰水泥砂浆（混合砂浆）	15	1700.0	0.870

注：外墙内保温（膨胀玻化微珠保温砂浆）使用位置及厚度：各向梁、柱35mm。

2.外窗、阳台门热工性能：

窗框及玻璃名称	窗传热系数(W/m².k)	太阳得热系数	可见光透射比
普通铝合金窗框+（6mm高透光Low-E+12mm空气+6透明）	3.24	0.48	0.720

玻璃名称	玻璃传热系数(W/m².k)	玻璃遮阳系数SC	可见光透射比
6mm高透光Low-E+12mm空气+6透明	1.9	0.62	0.720

3.天窗热工性能

窗框及玻璃名称	窗传热系数(W/m².k)	窗遮阳系数 SC	面积 m²

4.屋面材料热工性能：

部位	主要构造 材料名称	厚度(mm)	干密度 ρ_0(kg/m³)	导热系数 λ(W/m.k)
屋顶	瓦	8	1800.0	0.930
	水泥砂浆	25	1800.0	0.930
	细石混凝土（双向配筋）	40	2500.0	1.740
	挤塑聚苯板	88	28.0	0.033
	改性沥青防水卷材+合成高分子防水涂料	5	1050.0	0.230
	水泥砂浆	20	1800.0	0.930
	钢筋混凝土	120	2500.0	1.740
	石灰水泥砂浆（混合砂浆）	15	1700.0	0.870

注：根据《倒置式屋面工程技术规程》JGJ230-2010 第5.2.5条的要求，保温层的施工厚度按计算厚度增加25%取值。
故本工程屋面的保温层的施工厚度为：88 X（1+25%）=110 mm

五. 外门、窗/天窗面积统计及遮阳系数

朝向	外窗编号	单个外窗面积(m²)	数量	遮阳系数 SC	外遮阳系数SD			综合外遮阳系数Sw	外窗总面积(m²)
					水平	垂直	综合		
东	TC2061[2025]	5.00	2	0.551	0.987	0.985	0.972	0.535	10.00
西	C2219	4.18	4	0.551	0.969	0.959	0.929	0.512	16.72
	透光门-M2021	4.20	1	0.551	0.856	0.971	0.831	0.458	4.20
	C2219	4.18	2	0.551	0.804	0.973	0.782	0.431	8.36
	MC4032	12.80	1	0.551	0.833	0.985	0.821	0.452	12.80
	C2219	4.18	2	0.551	0.802	0.973	0.780	0.430	8.36
	透光门-M3627	9.72	1	0.551	0.824	0.984	0.810	0.446	9.72
	TC2061[2025]	5.00	2	0.551	0.992	0.985	0.977	0.538	10.00
	C2215	3.30	2	0.551	0.961	0.959	0.922	0.507	6.60
	C2215	3.30	2	0.551	0.800	0.973	0.779	0.429	6.60
	透光门-M3627	9.72	1	0.551	0.818	0.984	0.804	0.443	9.72
北	C1425	3.50	6	0.551	0.976	0.937	0.915	0.504	21.00
	C1419	2.66	6	0.551	0.969	0.937	0.908	0.500	15.96
	C1415	2.10	6	0.551	0.961	0.937	0.901	0.496	12.60

六. 窗、墙面积及窗墙面积比

朝向	外窗面积 m²	外墙面积 m²			窗墙面积比
		填充墙	剪力墙、梁、柱等热桥	小计	
南	—	—	—	—	—
北	—	—	—	—	—
东	59.56	—	—	418.10	0.14
西	93.08	—	—	418.10	0.22
合计	152.64	—	—	836.20	0.18

七. 围护结构热工性能汇总表

屋面	传热系数 W/(m²k)	0.39	
	热惰性指标 D	3.54	
	外表面吸收系数 ρ	☑ 浅色表面ρ= 0.52	□ 深色表面ρ=
墙体	传热系数 W/(m²k)	1.45	
	热惰性指标 D	3.79	
	外表面吸收系数 ρ	☑ 浅色表面ρ= 0.50	□ 深色表面ρ=
外门窗	气密性能	6级	
	可开启面积	不小于房间立面面积的10%	
	天窗的传热系数	— W/(m²k)	天窗占屋面面积的比例 %
透明幕墙的气密性能		—	
公共建筑（居住建筑不填）	底面接触室外空气的架空或外挑楼板的传热系数W/(m²k)		—
	地面及地下室外墙（与土壤接触的墙）的热阻 (m²k)/W		—
其它节能措施			
建筑节能设计综合评价（满足规定性指标可不填）	空调年耗电指数ECFc= —	参照建筑ECFc.ref=—	
	或空调年耗电量EC= 32.06	参照建筑EC.ref= 32.14	

八. 设备节能

注：建筑设备节能另见设备施工图节能部分。

九. 材料送检要求

以下项目的节能材料和产品在施工前应送检，送检报告的数据符合要求才能施工：

1.屋顶隔热材料的导热系数；

2.天窗所使用玻璃（普通平板玻璃除外）的传热系数、遮阳系数；

3.外墙隔热材料或填充墙材料的导热系数，必要时进行墙体传热系数检测；

4.外墙及屋面外表面的太阳辐射吸收系数（如采用浅色处理）；

5.外窗所使用的玻璃（普通平板玻璃除外）的遮阳系数和窗传热系数。

6.电梯应具备节能运行功能。两台及以上电梯集中排列时，应设置群控设施。电梯应具备无外部召唤且轿厢内一段时间无预制指令时，自动转为节能运行模式的功能。

7.自动扶梯、自动人行步道应具备空载时暂停或低速运转的功能。

8.外墙保温工程应采用预制构件、定型产品或成套技术，并应具备同一供应商提供配套的组成材料和型式检验报告。型式检验报告应包括配套组成材料的名称、生产单位、规格型号、主要性能参数。外保温系统型式检验报告还应包括耐候性和抗风压性能检验项目。

设计单位
DESIGN UNIT

皓筠工程设计有限公司

设计证书及编号：
建筑行业（建筑工程）乙级 A221015593

沈阳市苏家屯区

本图无本院图纸专用章无效

图 纸 专 用 章
JGXYSJY PROJECT SEAL

委托单位：
CLIENT

濠江区马滘街道海明社区居委会

项目名称：
PROJECT NAME

海明社区党群服务中心建设项目

图纸名称：
DRAWING TITLE

节能专篇设计说明

职 务 OCCUPATION	姓 名 NAME	签 字 SIGNATURE
经理	邵子春	
审定人 AUTHORIZED BY	黄艳	
校对人 CHECKED BY	韩今	
项目负责人 PROJECT DIRECTOR	孟宪伟	
设计人 DESIGNED BY	陈二鹏	
制图人 DRAWING BY	陈二鹏	
设计编号 PROJECT NO.	SZ2023006	
图 别 STATUS	建施	
图 号 DRAWING No.	建施-J1	
比 例 SCALE	1：100	
日 期 DATE	2023.03	
版 本 REVISION	01	

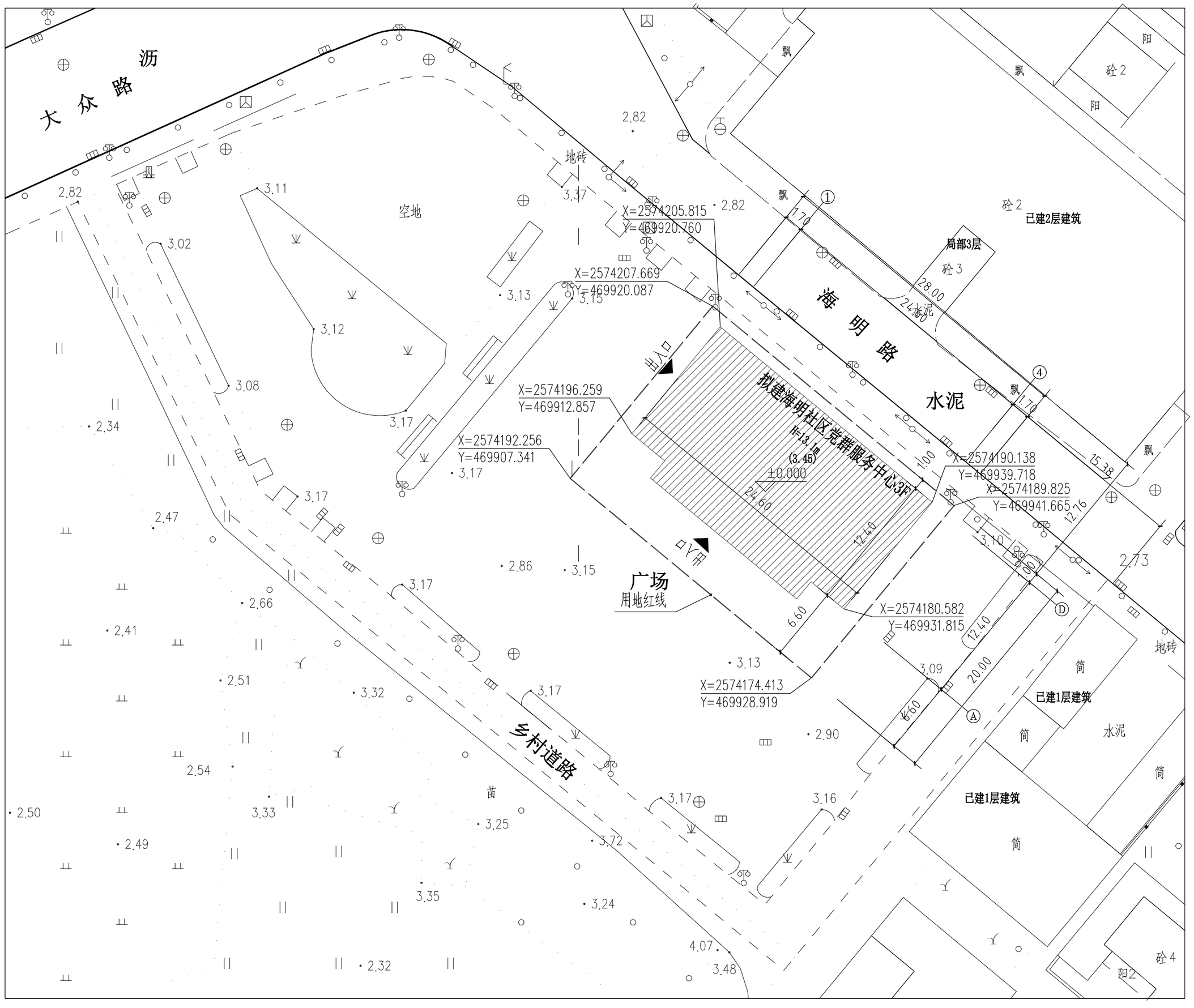

总平面图 1:300

设计说明、

本图为汕头市濠江区马滘街道海明社区党群服务中心建设项目建设项目总平面图

二、现状位置

规划用地位于汕头市濠江区马滘街道海明社区。

三、规划依据

1、《民用建筑设计统一标准》[GB50352-2019]
2、《建筑工程建筑面积计算规范》[GB/T50353-2013]；
3、《汕头经济特区城乡规划管理条例》(2018年)；
4、《公共建筑节能设计标准》(GB 50189-2015)；
5、《建筑设计防火规范》 GB50016-2014（2018年版）；
7、《建筑与市政工程无障碍通用规范》 GB55019-2021；
8、《建筑内部装修设计防火规范》GB 50222-2017；
9、《民用建筑通用规范》 GB55031-2022
10、《建筑与市政工程防水通用规范》GB 55030-2022
11、业主提供相关资料及设计要求。

四、规划布局及其内容

1、规划兴建一栋党群服务中心。
2、建筑高度:

服务中心为3层建筑:首层抬高0.3米，首层高为4.5米，二层高为3.6米,三层高为3.2米,坡屋顶最大高度3米，建筑总高度11.30米。

五、备注

1、图中坐标系为2000大地坐标系，85(黄海)高程系统，以米为单位.

2、建筑设计必须严格执行有关消防、安全等技术规范规定。

规划指标		
项目	内容	备注
用地面积	560.00m²	
总建筑面积	974.74m²	
计容建筑面积	974.74m²	
基底面积	305.04m²	

图例:

新建建筑	已建建筑	坐标点	道路	场地标高	建筑标高
		X=15.797 Y=41.016		15.277	15.797

北

设计单位
DESIGN UNIT

皓筠工程设计有限公司

设计证书及编号：
建筑行业（建筑工程）乙级 A221015593

沈阳市苏家屯区

本图无本院图纸专用章无效

图 纸 专 用 章
JGXYSJY PROJECT SEAL

委托单位:
CLIENT

濠江区马滘街道海明社区居委会

项目名称:
PROJECT NAME

海明社区党群服务中心建设项目

图纸名称:
DRAWING TITLE

总平面图

职 务 DESIGNATION	姓 名 NAME	签 字 SIGNATURE
经理	邵子春	邵子春
审定人 AUTHORIZED BY	黄艳	黄艳
校对人 CHECKED BY	韩今	韩今
项目负责人 PROJECT DIRECTOR	孟宪伟	孟宪伟
设计人 DESIGNED BY	陈二鹏	
制图人 DRAWING BY	陈二鹏	
设计编号 PROJECT No.	SZ2023006	
图 别 STATUS	建施	
图 号 DRAWING No.	建施-Z01	
比 例 SCALE	1：300	
日 期 DATE	2023.03	
版 本 REVISION	01	

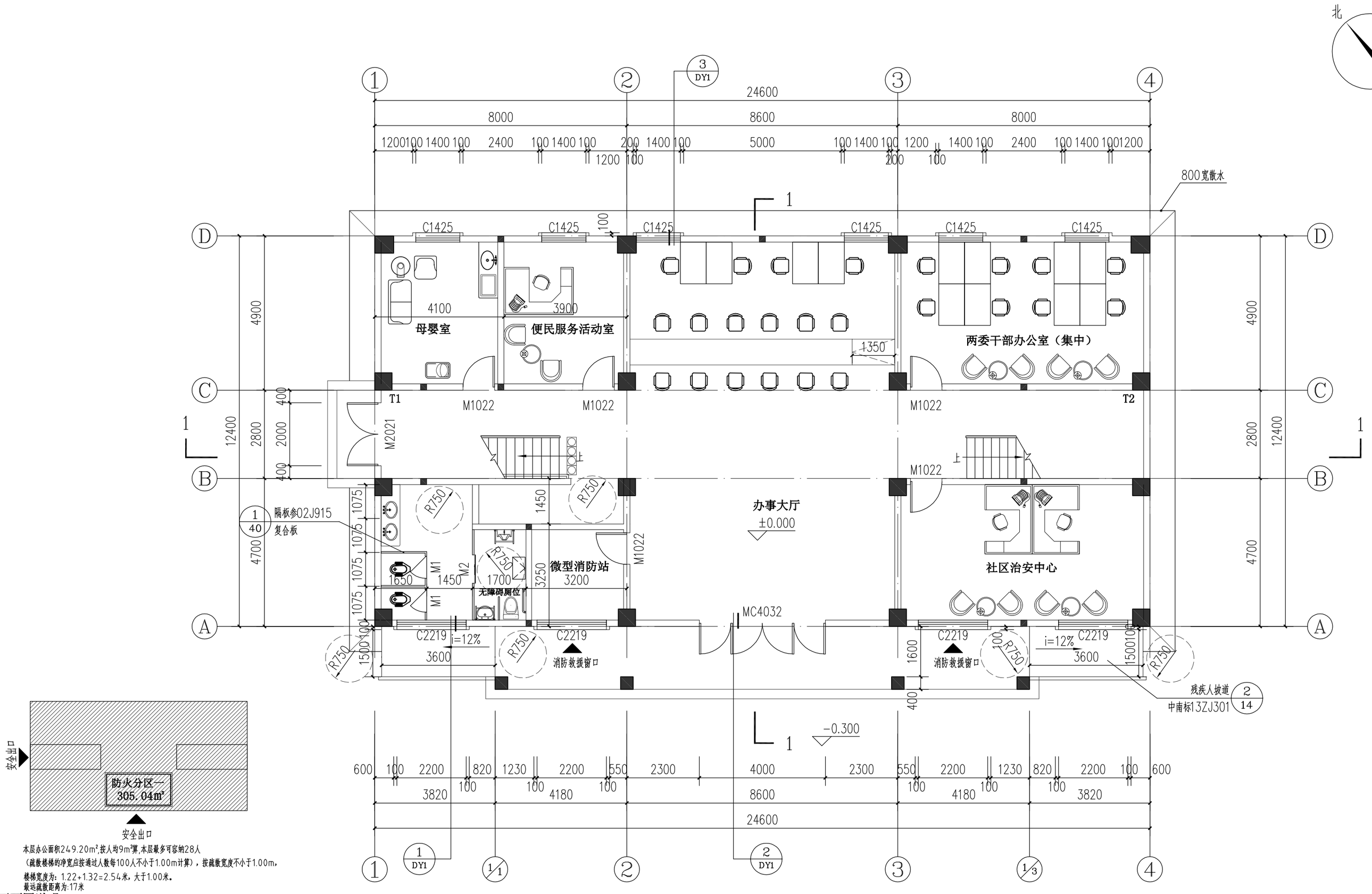

首层平面图 1:100

平面图说明：

1.除图中标注外，门垛尺寸为100，靠在砼墙上≤200的门垛采用C20砼浇筑；

2.若没有特别的标注，厕所排水坡度为1%，雨棚排水走向详给排水图纸；

3.所有外窗窗台距楼面、地面的净高低于0.90m时，均设防护栏杆，防护栏杆从可踏面起算，净高不小于0.90m；

4.大于2000的门窗洞两侧应设构造柱。

5.砌块等轻质墙体，应设置间距不大于5m的构造柱；

6.卫生间隔墙根部现浇C15砼高150，厚度同墙。

7.本工程所有设备管道均详见设备施工图。排水组织详见给排水施工图。

8.项目设计预留与主体结构连接牢固的空调外机安装位置，并与拟定的机型大小匹配，同时预留操作空间。

9.阳台完成面比室内低20mm。卫生间完成面比室内低15mm，并应以斜面过渡，斜面的纵向坡度不应大于1:10。

设计单位
DESIGN UNIT

皓筠工程设计有限公司

设计证书及编号：
建筑行业（建筑工程）乙级 A221015593

沈阳市苏家屯区

本图无本院图纸专用章无效

图 纸 专 用 章
JGXYSJY PROJECT SEAL

委托单位：
CLIENT

濠江区马滘街道海明社区居委会

项目名称：
PROJECT NAME

海明社区党群服务中心建设项目

图纸名称：
DRAWING TITLE

一层平面图

职 务 OCCUPATION	姓 名 NAME	签 字 SIGNATURE
经理	邵子春	
审定人 AUTHORIZED BY	黄艳	
校对人 CHECKED BY	韩今	
项目负责人 PROJECT DIRECTOR	孟宪伟	
设计人 DESIGNED BY	陈二鹏	
制图人 DRAWING BY	陈二鹏	
设计编号 PROJECT NO.	SZ2023006	
图 别 STATUS	建施	
图 号 DRAWING No.	建施-01	
比 例 SCALE	1：100	
日 期 DATE	2023.03	
版 本 REVISION	01	

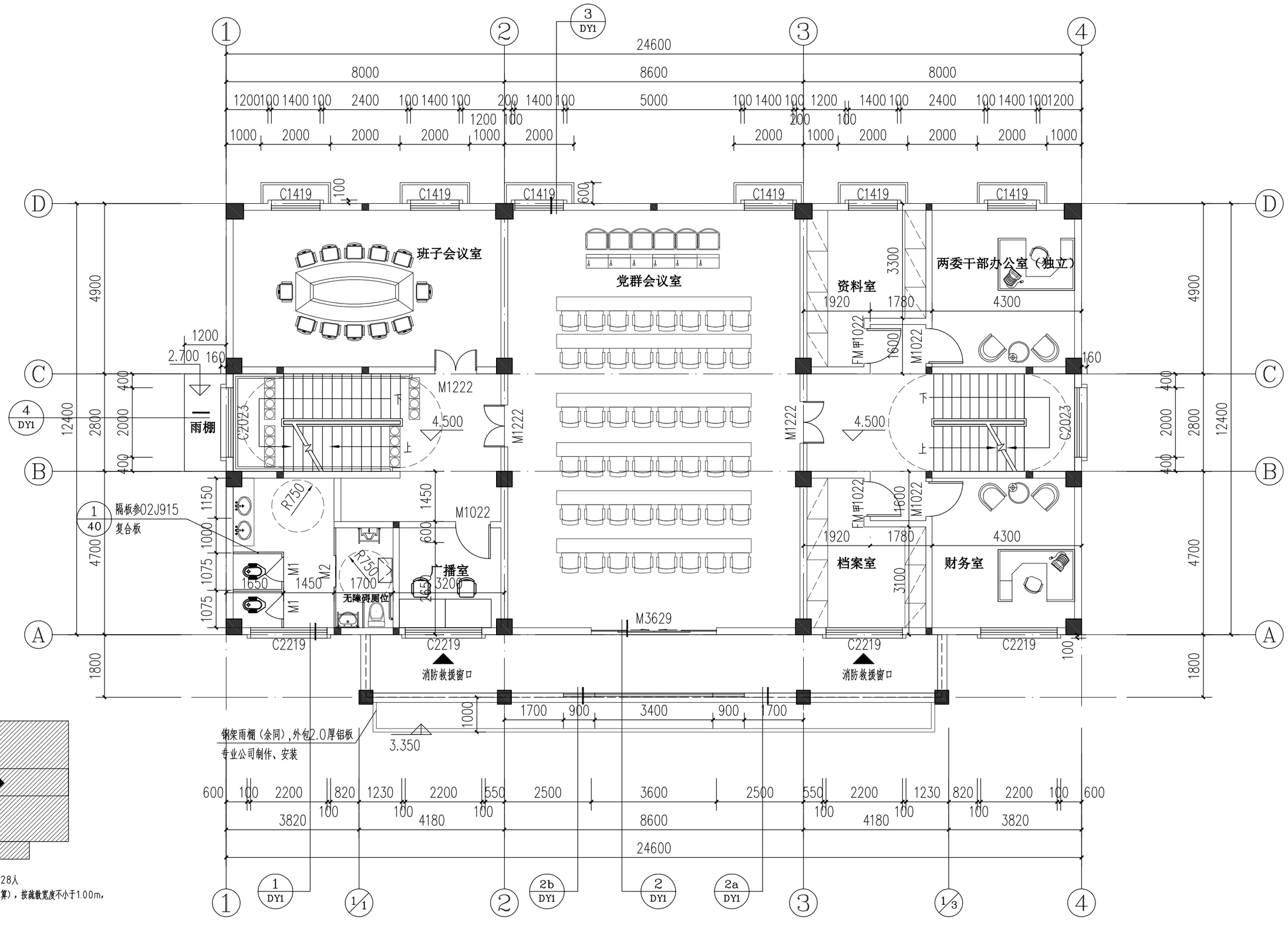

本层办公面积252.70m²,按人均9m²算,本层最多可容纳28人
（疏散楼梯的净宽应按通过人数每100人不小于1.00m计算），按疏散宽度不小于1.00m，
楼梯宽度为：1.22+1.32=2.54米，大于1.00米。
最远疏散距离为:10米

二层平面图 1:100

平面图说明：

1. 除图中标注外，门垛尺寸为100，靠在砼墙上≤200的门垛采用C20砼浇筑；
2. 若没有特别的标注，厕所排水坡度为1%，雨棚排水走向详给排水图纸；
3. 所有外窗窗台距楼面、地面的净高低于0.90m时，均设防护栏杆，防护栏杆从可踏面起算，净高不小于0.90m；
4. 大于2000的门窗洞两侧应设构造柱。
5. 砌块等轻质墙体，应设置间距不大于5m的构造柱；
6. 卫生间隔墙根部现浇C15砼高150，厚度同墙。
7. 本工程所有设备管道均详见设备施工图。排水组织详见给排水施工图。
8. 项目设计预留与主体结构连接牢固的空调外机安装位置，并与拟定的机型大小匹配，同时预留操作空间。
9. 阳台完成面比室内低20mm。卫生间完成面比室内低15mm，并应以斜面过渡，斜面的纵向坡度不应大于1:10。

设计单位
DESIGN UNIT

皓筠工程设计有限公司

设计证书及编号：
建筑行业（建筑工程）乙级 A221015593

沈阳市苏家屯区

本图无本院图纸专用章无效

图 纸 专 用 章
JGXYSJY PROJECT SEAL

委托单位：
CLIENT

濠江区马滘街道海明社区居委会

项目名称：
PROJECT NAME

海明社区党群服务中心建设项目

图纸名称：
DRAWING TITLE

二层平面图

职 务 OCCUPATION	姓 名 NAME	签 字 SIGNATURE
经理	邵子春	邵子春
审定人 AUTHORIZED BY	黄艳	黄艳
校对人 CHECKED BY	韩今	韩今
项目负责人 PROJECT DIRECTOR	孟宪伟	孟宪伟
设计人 DESIGNED BY	陈二鹏	
制图人 DRAWING BY	陈二鹏	
设计编号 PROJECT NO.	SZ2023006	
图 别 STATUS	建施	
图 号 DRAWING No.	建施-02	
比 例 SCALE	1：100	
日 期 DATE	2023.03	
版 本 REVISION	01	

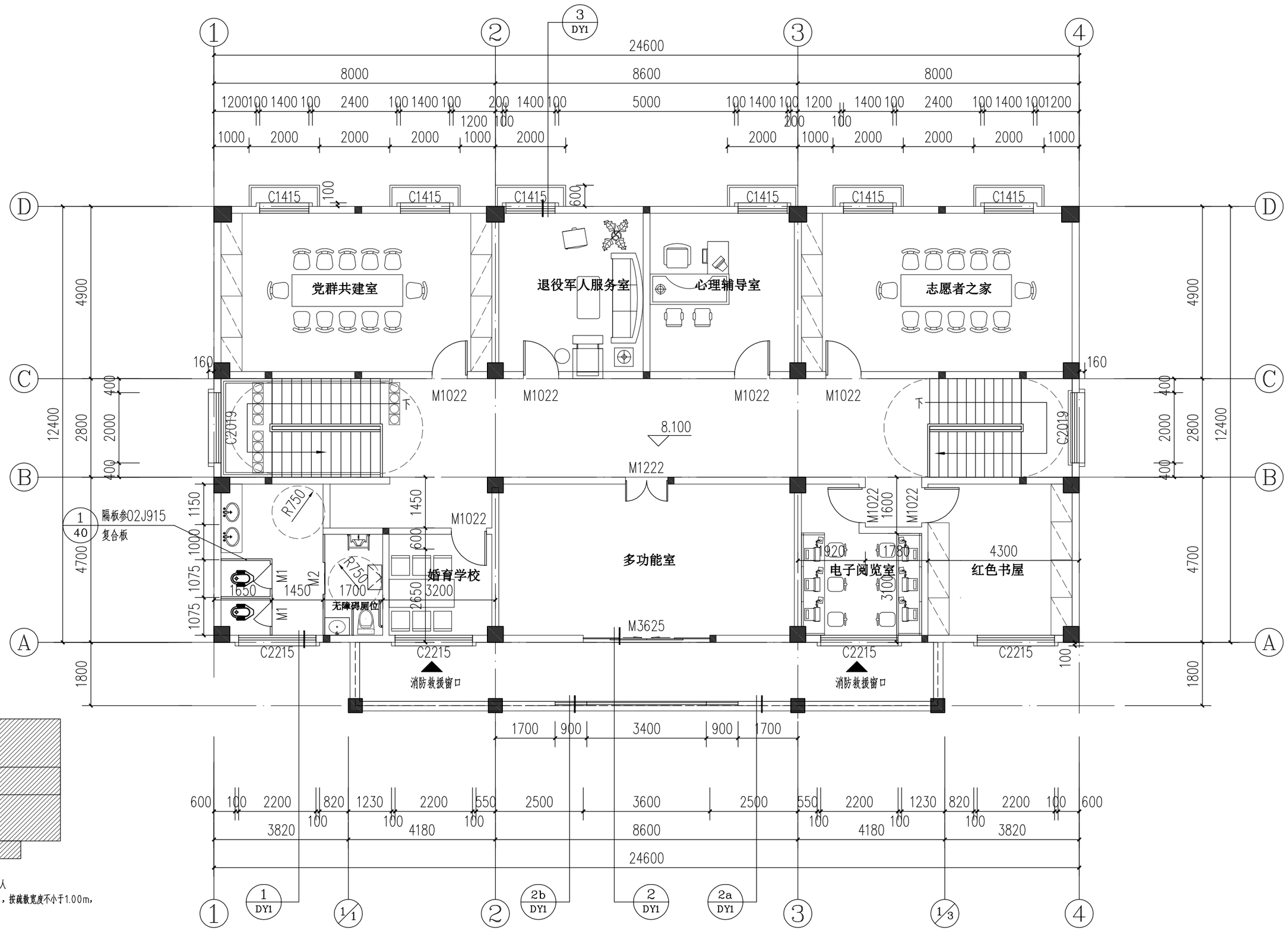

本层办公面积252.70m²,按人均9m²算,本层最多可容纳28人
(疏散楼梯的净宽应按通过人数每100人不小于1.00m计算),按疏散宽度不小于1.00m,
楼梯宽度为:1.22+1.32=2.54米,大于1.00米。
最远疏散距离为:11米

三层平面图 1:100

平面图说明:

1.除图中标注外,门垛尺寸为100,靠在砼墙上≤200的门垛采用C20砼浇筑;
2.若没有特别的标注,厕所排水坡度为1%,雨棚排水走向详给排水图纸;
3.所有外窗窗台距楼面、地面的净高低于0.90m时,均设防护栏杆,防护栏杆从可踏面起算,净高不小于0.90m;
4.大于2000的门窗洞两侧应设构造柱。
5.砌块等轻质墙体,应设置间距不大于5m的构造柱;
6.卫生间隔墙根部现浇C15砼高150,厚度同墙。
7.本工程所有设备管道均详见设备施工图。排水组织详见给排水施工图。
8.项目设计预留与主体结构连接牢固的空调外机安装位置,并与拟定的机型大小匹配,同时预留操作空间。
9.阳台完成面比室内低20mm。卫生间完成面比室内低15mm,并应以斜面过渡,斜面的纵向坡度不应大于1:10。

设计单位
DESIGN UNIT

皓筠工程设计有限公司

设计证书及编号:
建筑行业(建筑工程)乙级 A221015593

沈阳市苏家屯区

本图无本院图纸专用章无效

图 纸 专 用 章
JGXYSJY PROJECT SEAL

委托单位:
CLIENT
濠江区马滘街道海明社区居委会

项目名称:
PROJECT NAME
海明社区党群服务中心建设项目

图纸名称:
DRAWING TITLE
三层平面图

职 务 OCCUPATION	姓 名 NAME	签 字 SIGNATURE
经理	邵子春	
审定人 AUTHORIZED BY	黄艳	
校对人 CHECKED BY	韩今	
项目负责人 PROJECT DIRECTOR	孟宪伟	
设计人 DESIGNED BY	陈二鹏	
制图人 DRAWING BY	陈二鹏	
设计编号 PROJECT NO.	SZ2023006	
图 别 STATUS	建施	
图 号 DRAWING No.	建施-03	
比 例 SCALE	1:100	
日 期 DATE	2023.03	
版 本 REVISION	01	

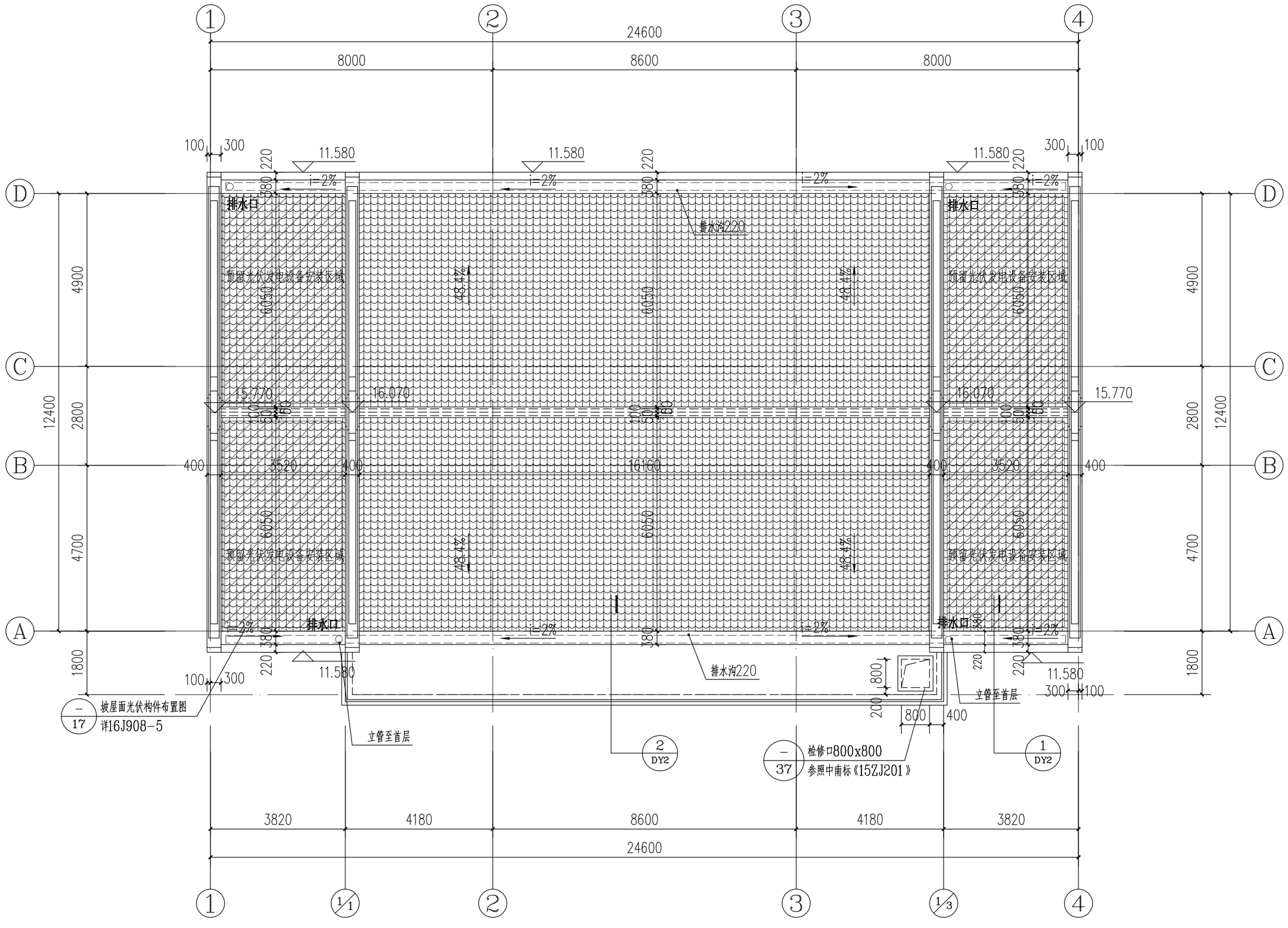

屋面剖面图 1:100

注:太阳能系统另详专业公司图续，并应满足《建筑节能与可再生能源利用通用规范》第5节相关要求，且可再生能东利用系统运营管理应满足《建筑节能与可再生能源利用通用规范》GB55015-2021第5节、第7节相关技术要求。

平面图说明:

1.除图中标注外，门垛尺寸为100，靠在砼墙上≤200的门垛采用C20砼浇筑；
2.若没有特别的标注，厕所排水坡度为1%，雨棚排水走向详给排水图纸；
3.所有外窗窗台距楼面、地面的净高低于0.90m时，均设防护栏杆，防护栏杆从可踏面起算，净高不小于0.90m；
4.大于2000的门窗洞两侧应设构造柱。
5.砌块等轻质墙体，应设置间距不大于5m的构造柱；
6.卫生间隔墙根部现浇C15砼高150，厚度同墙。
7.本工程所有设备管道均详见设备施工图。排水组织详见给排水施工图。
8.项目设计预留与主体结构连接牢固的空调外机安装位置，并与拟定的机型大小匹配，同时预留操作空间。

设计单位
DESIGN UNIT

皓筠工程设计有限公司

设计证书及编号：
建筑行业（建筑工程）乙级 A221015593

沈阳市苏家屯区

本图无本院图纸专用章无效

图 纸 专 用 章
JGXYSJY PROJECT SEAL

委托单位:
CLIENT

濠江区马滘街道海明社区居委会

项目名称:
PROJECT NAME

海明社区党群服务中心建设项目

图纸名称:
DRAWING TITLE

屋面平面图

职 务 OCCUPATION	姓 名 NAME	签 字 SIGNATURE
经理	邵子春	
审定人 AUTHORIZED BY	黄艳	
校对人 CHECKED BY	韩今	
项目负责人 PROJECT DIRECTOR	孟宪伟	
设计人 DESIGNED BY	陈二鹏	
制图人 DRAWING BY	陈二鹏	
设计编号 PROJECT NO.	SZ2023006	
图 别 STATUS	建施	
图 号 DRAWING No.	建施-04	
比 例 SCALE	1：100	
日 期 DATE	2023.03	
版 本 REVISION	01	

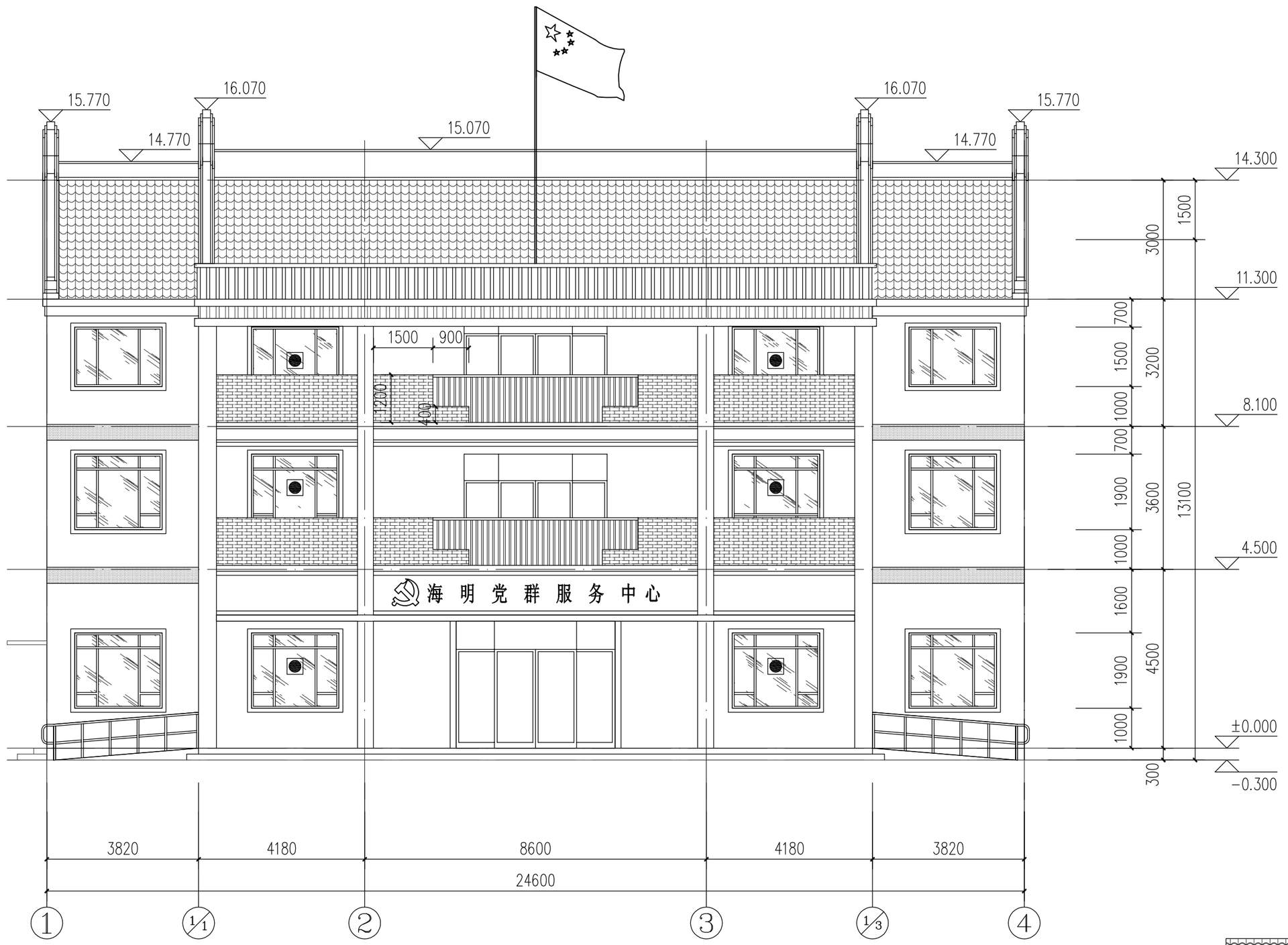

①-④轴立面图 1:100

灰色琉璃瓦

灰色纸皮砖

灰色外墙漆

白色纸皮砖

消防救援窗口标识

设计单位
DESIGN UNIT

皓筠工程设计有限公司

设计证书及编号：
建筑行业（建筑工程）乙级 A221015593

沈阳市苏家屯区

本图无本院图纸专用章无效

图 纸 专 用 章
JGXYSJY PROJECT SEAL

委托单位:
CLIENT
濠江区马滘街道海明社区居委会

项目名称:
PROJECT NAME
海明社区党群服务中心建设项目

图纸名称:
DRAWING TITLE
①-④轴立面图

职 务 OCCUPATION	姓 名 NAME	签 字 SIGNATURE
经理	邵子春	邵子春
审定人 AUTHORIZED BY	黄艳	黄艳
校对人 CHECKED BY	韩今	韩今
项目负责人 PROJECT DIRECTOR	孟宪伟	孟宪伟
设计人 DESIGNED BY	陈二鹏	
制图人 DRAWING BY	陈二鹏	
设计编号 PROJECT NO.	SZ2023006	
图 别 STATUS	建施	
图 号 DRAWING No.	建施-05	
比 例 SCALE	1：100	
日 期 DATE	2023.03	
版 本 REVISION	01	



④-①轴立面图 1:100

灰色琉璃瓦

灰色纸皮砖

灰色外墙漆

白色纸皮砖

皓筠工程设计有限公司

设计证书及编号：
建筑行业（建筑工程）乙级 A221015593

沈阳市苏家屯区

本图无本院图纸专用章无效

图 纸 专 用 章
JGXYSJY PROJECT SEAL

委托单位：
CLIENT

濠江区马滘街道海明社区居委会

项目名称：
PROJECT NAME

海明社区党群服务中心建设项目

图纸名称：
DRAWING TITLE

④-①轴立面图

职 务 OCCUPATION	姓 名 NAME	签 字 SIGNATURE
经理	邵子春	邵子春
审定人 AUTHORIZED BY	黄艳	黄艳
校对人 CHECKED BY	韩今	韩今
项目负责人 PROJECT DIRECTOR	孟宪伟	孟宪伟
设计人 DESIGNED BY	陈二鹏	
制图人 DRAWING BY	陈二鹏	
设计编号 PROJECT NO.	SZ2023006	
图 别 STATUS	建施	
图 号 DRAWING No.	建施-06	
比 例 SCALE	1：100	
日 期 DATE	2023.03	
版 本 REVISION	01	

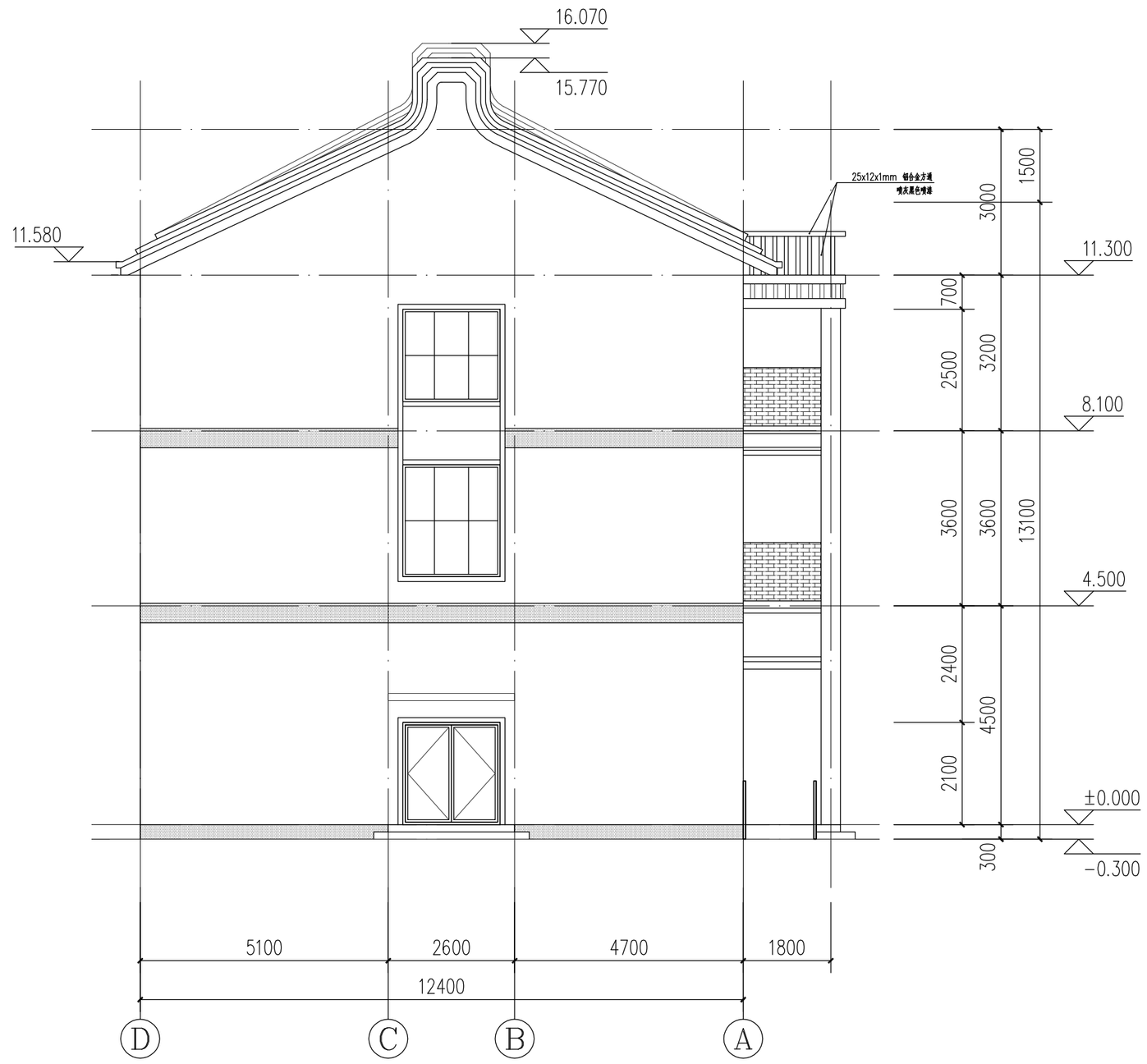

Ⓓ-Ⓐ轴立面图 1:100

灰色琉璃瓦

灰色纸皮砖

灰色外墙漆

白色纸皮砖

设计单位
DESIGN UNIT

皓筠工程设计有限公司

设计证书及编号：
建筑行业（建筑工程）乙级 A221015593

沈阳市苏家屯区

本图无本院图纸专用章无效

图 纸 专 用 章
JGXYSJY PROJECT SEAL

委托单位：
CLIENT

濠江区马滘街道海明社区居委会

项目名称：
PROJECT NAME

海明社区党群服务中心建设项目

图纸名称：
DRAWING TITLE

Ⓓ-Ⓐ轴立面图

职 务 OCCUPATION	姓 名 NAME	签 字 SIGNATURE
经理	邵子春	
审定人 AUTHORIZED BY	黄艳	
校对人 CHECKED BY	韩今	
项目负责人 PROJECT DIRECTOR	孟宪伟	
设计人 DESIGNED BY	陈二鹏	
制图人 DRAWING BY	陈二鹏	
设计编号 PROJECT No.	SZ2023006	
图 别 STATUS	建施	
图 号 DRAWING No.	建施-07	
比 例 SCALE	1：100	
日 期 DATE	2023.03	
版 本 REVISION	01	

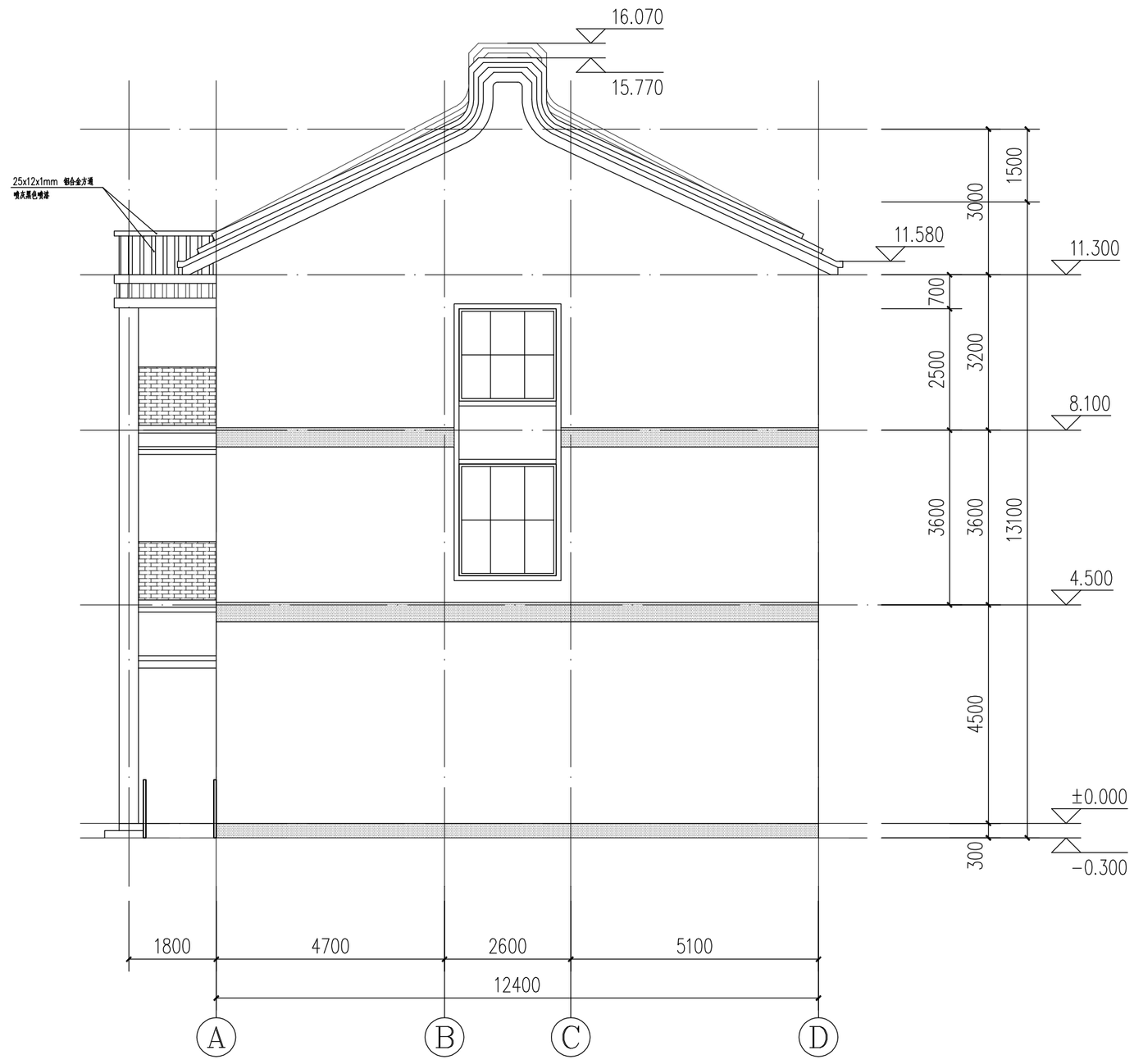

Ⓐ-Ⓓ轴立面图 1:100

灰色琉璃瓦

灰色纸皮砖

灰色外墙漆

白色纸皮砖

皓筠工程设计有限公司

设计证书及编号：
建筑行业（建筑工程）乙级 A221015593

沈阳市苏家屯区

本图无本院图纸专用章无效

图 纸 专 用 章
JGXYSJY PROJECT SEAL

委托单位：
CLIENT

濠江区马滘街道海明社区居委会

项目名称：
PROJECT NAME

海明社区党群服务中心建设项目

图纸名称：
DRAWING TITLE

Ⓐ-Ⓓ轴立面图

职 务 OCCUPATION	姓 名 NAME	签 字 SIGNATURE
经理	邵子春	邵子春
审定人 AUTHORIZED BY	黄艳	黄艳
校对人 CHECKED BY	韩今	韩今
项目负责人 PROJECT DIRECTOR	孟宪伟	孟宪伟
设计人 DESIGNED BY	陈二鹏	
制图人 DRAWING BY	陈二鹏	
设计编号 PROJECT NO.	SZ2023006	
图 别 STATUS	建施	
图 号 DRAWING No.	建施-08	
比 例 SCALE	1：100	
日 期 DATE	2023.03	
版 本 REVISION	01	

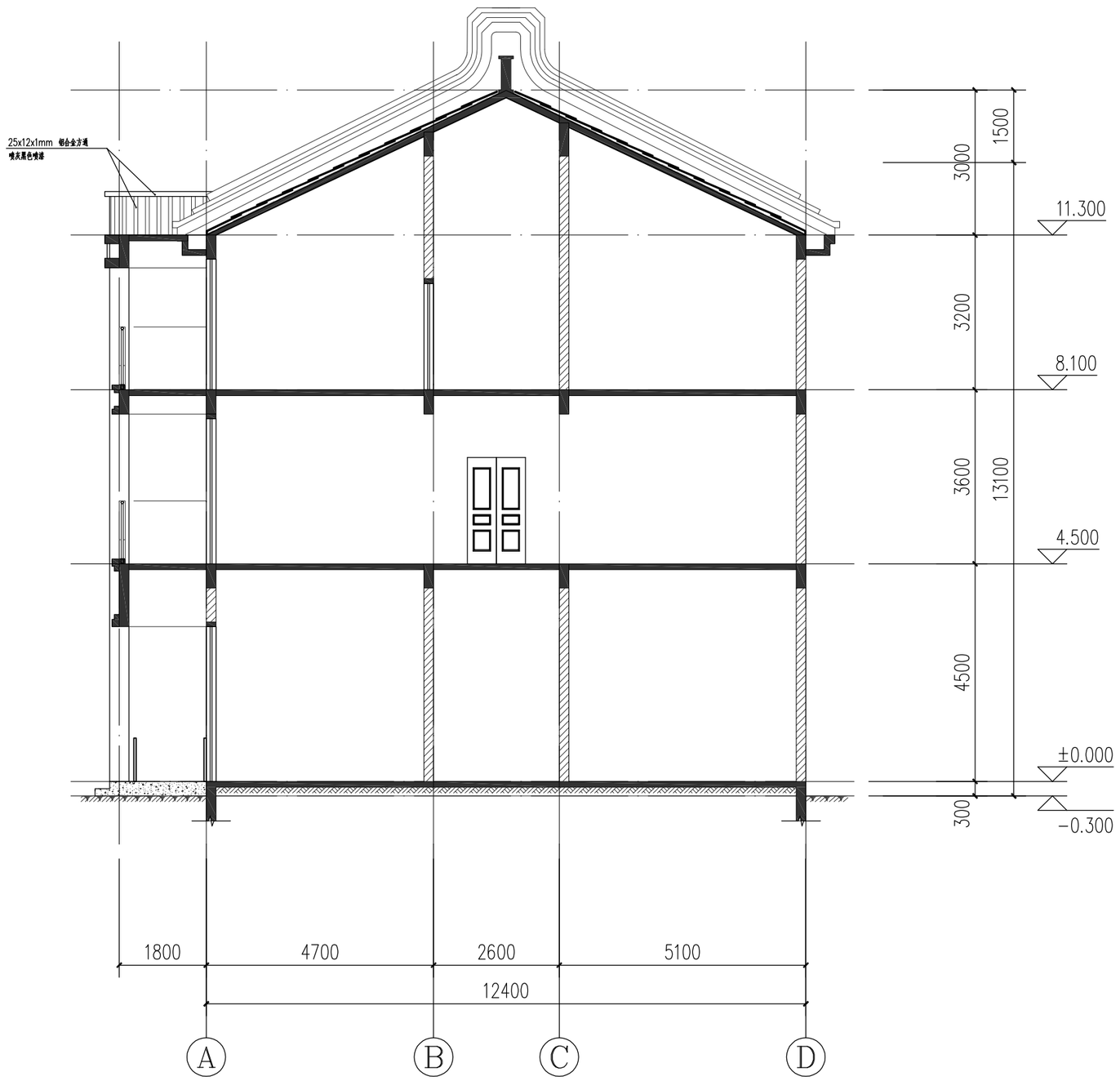

1-1剖面图 1:100

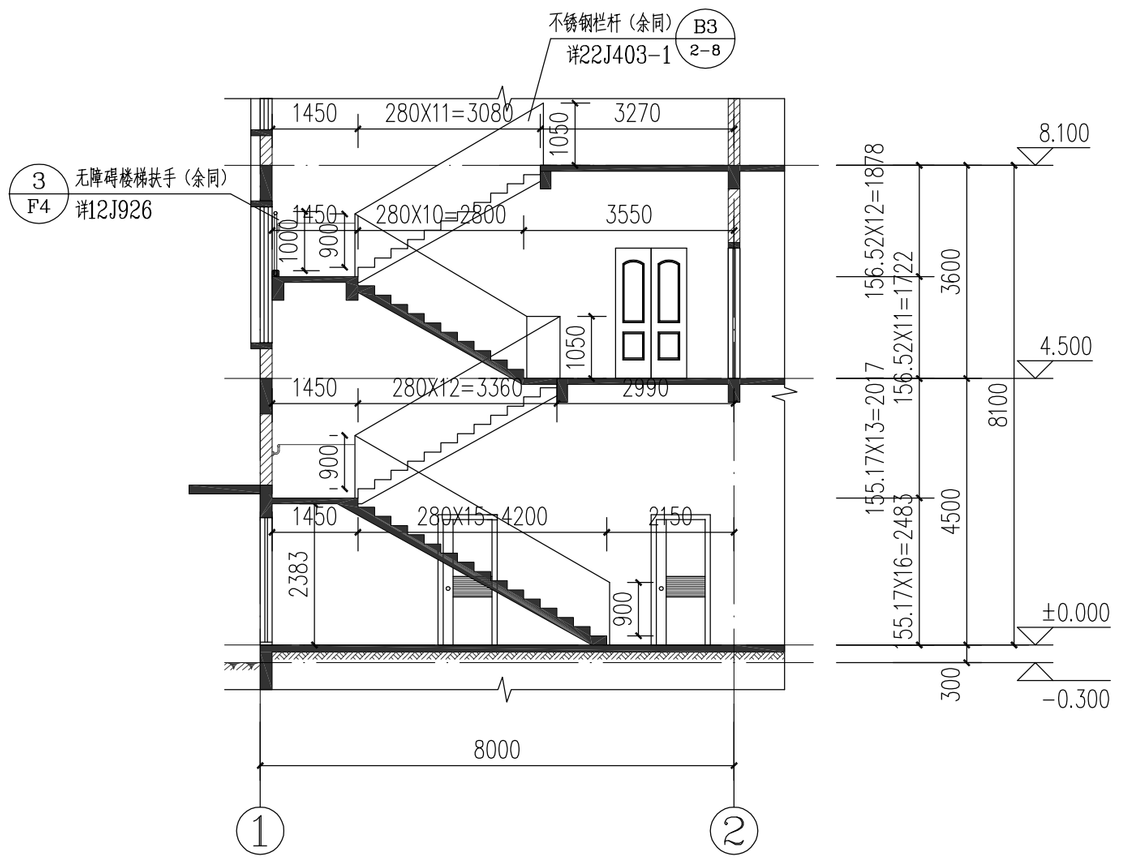

T1楼梯剖面图 1:100

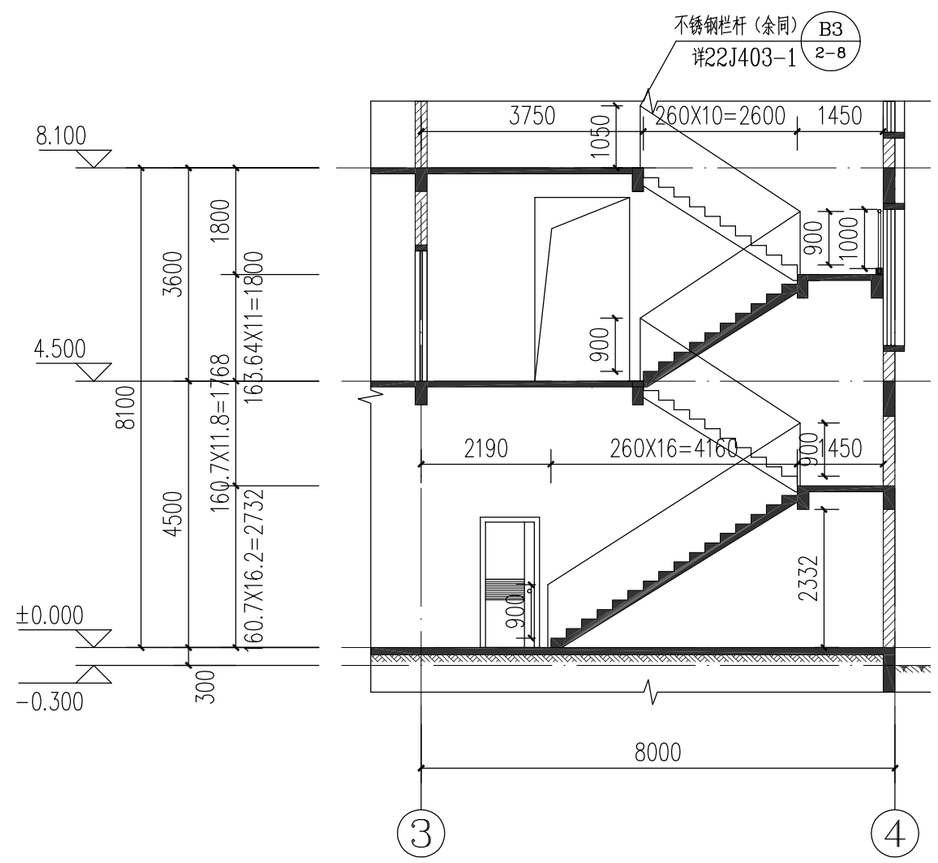

T2楼梯剖面图 1:100

设计单位
DESIGN UNIT

皓筠工程设计有限公司

设计证书及编号：
建筑行业（建筑工程）乙级 A221015593

沈阳市苏家屯区

本图无本院图纸专用章无效

图 纸 专 用 章
JGXYSJY PROJECT SEAL

委托单位：
CLIENT

濠江区马滘街道海明社区居委会

项目名称：
PROJECT NAME

海明社区党群服务中心建设项目

图纸名称：
DRAWING TITLE

1-1剖面图
楼梯剖面图

职 务 OCCUPATION	姓 名 NAME	签 字 SIGNATURE
经理	邵子春	
审定人 AUTHORIZED BY	黄艳	
校对人 CHECKED BY	韩今	
项目负责人 PROJECT DIRECTOR	孟宪伟	
设计人 DESIGNED BY	陈二鹏	
制图人 DRAWING BY	陈二鹏	
设计编号 PROJECT NO.	SZ2023006	
图 别 STATUS	建施	
图 号 DRAWING No.	建施-09	
比 例 SCALE	1：100	
日 期 DATE	2023.03	
版 本 REVISION	01	

门 窗 表

编号	外框尺寸	亮子高	断面尺寸	说　　明
M1	700X1800		70系列	深灰色抗倍特板门
M2	900X1800		70系列	深灰色抗倍特板门
M1022	1000X2200		50x210	菠萝格单扇内开上无亮
M1222	1200X2200		50x210	菠萝格2扇内开上无亮
M2021	2000X2100		100系列	定制成品玻璃门2扇外开上无亮子
M3625	3600X2500		100系列	灰黑色铝合金白色玻璃门4扇推拉无亮子
M3629	3600X2900	600	100系列	灰黑色铝合金白色玻璃门4扇推拉上固定亮子
MC4032	4000X3200	600	100系列	灰黑色铝合金白色玻璃门4扇推拉上固定亮子
FM甲1022	1000X2200		50x210	成品甲级钢制防火门　（选用成品防火门）
C1415	1400X1500		90系列	灰黑色铝合金白色玻璃窗2扇平开上无亮子
C1419	1400X1900	600	90系列	灰黑色铝合金白色玻璃窗2扇平开上固定亮子
C1425	1400X2500	600	90系列	灰黑色铝合金白色玻璃窗2扇平开上固定亮子
C2215	2200X1500		90系列	灰黑色铝合金白色玻璃窗4扇平开上无亮子
C2219	2200X1900	400	90系列	灰黑色铝合金白色玻璃窗4扇平开上固定亮子
C2019	2000X1900		90系列	灰黑色铝合金白色玻璃窗4扇平开上无亮子
C2023	2000X2300		90系列	灰黑色铝合金白色玻璃窗4扇平开上无亮子

门窗说明

1.本门窗图是表示门窗的立面分格尺寸及其开启方向，其节点构造及制作安装可按中南标98ZJ641及98ZJ721的要求进行制作和安装。

2.本图门窗尺寸为洞口尺寸，制作加工时应根据工程的实际情况作适当的调整。

3.本工程选用50、70、100系列平开门、90系列推拉、平开铝合金窗。

4.门窗型材：灰色铝合金型材。型材壁厚应符合GB5237-2004《铝合金型材》规定的要求。其主型材壁厚应经计算或试验确定，其中门型材截面主要受力部位外门最小壁厚不应小于2.2mm、内门不应小于2.0mm，窗型材主要受力部位外窗壁厚不应小于1.8mm、内窗不应小于1.4mm。

5.铝合金型材表面处理应符合现行国家的标准和规定。本工程选用粉末喷涂，涂层厚度不小于40μm。

6.玻璃的最大允许使用面积可按《建筑玻璃应用技术规程》JGJ113-2015的要求选用，制作安装单位应根据当地的风压值及其所处的高度计算，本工程除说明外，门窗采用普通铝合金窗框+（6mm高透光Low-E+12mm空气+6透明）。全玻璃的门和落地窗应选用安全玻璃。有框玻璃门、窗采用的钢化玻璃按JGJ113-2015第7.1.1条选用；无框玻璃门应使用公称厚度不小于12mm的钢化玻璃。

7.所有外窗台距楼地面净高低于0.9m以下亮子均用钢化玻璃。

8.面积大于1.5平方米的窗玻璃均采用用钢化玻璃；七层及七层以上外门窗采用钢化玻璃。

9.密封材料：本工程密封条采用三元乙丙胶条，密封胶采用硅酮密封胶及硅酮结构胶。且其宽度不应小于6mm。

10.与铝门窗连接件采用镀锌铁码，宽度20mm，厚度1.5mm，转角铝方管立扳上下用角钢固定，转角间距不大于200mm，中间间距不大于500mm，砼固定用钢钉，砖墙用膨胀螺丝。其它连接用的紧固件应采用不锈钢件，不得采用铝及铝合金抽钉蛮钉做门窗构件受力连接紧固件。

11.窗的各项物理要求：

（1）抗风压性能不低于GB/T7106-2019 6级标准。

（2）气密性能不低于GB/T7106-2019 6级标准。

（3）水密性能不低于GB/T7106-2019 4级标准。（门窗性能和安装质量应满足水密性要求）

（4）传热系数不低于GB/8484-2008 1级标准。

（5）隔声性能不低于GB/8485-2008 5级标准。

（6）采光性能不低于GB/T11976-2002 4级标准。

12.推拉窗用于外墙时，必须有防止窗扇脱落的限位装置及防拆卸装置，平开窗应有加强牢固窗扇的措施。

13.铝合金窗按《铝合金门窗工程设计、施工及验收规范》DBJ15-30-2002规定合《广东省住宅工程质量通病防治技术措施20条》的通知执行。

14.门厅等出入口及易受撞击，而造成人体伤害部位的铝合金玻璃门，在视线的高度处应设醒目的警示标志或防撞措施。

15.防火门窗采用国家及广东省消防总队认可的消防产品，节点按国标12J609。

16.基本门窗安装节点图详《建筑节能门窗》15ZJ602，第15页~18页。

17.防火门窗应有自动关闭功能，双扇防火门应有按顺序关闭功能。

18.设置在高位不便于直接开启的可开启的自然排烟窗（口），设置距地面高度1.3m~1.5m的手动开启装置。

19.所有上悬窗开启角度大于70°

20.遮阳做法：采用百叶帘外遮阳系统，做法详中南标1ZJ903 的39-1/39-4，构建参数：百叶遮阳挑出0.08m，百叶间距0.16m，下垂0.08m。

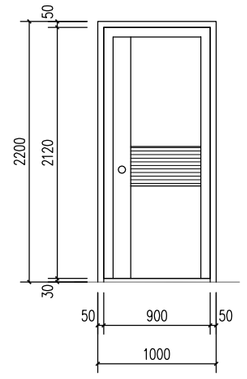

M1022

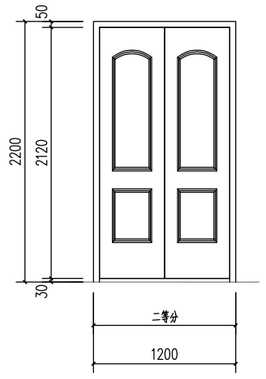

M1222

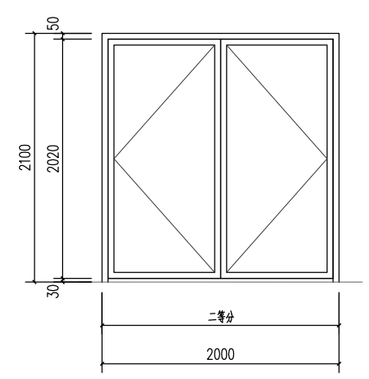

M2021

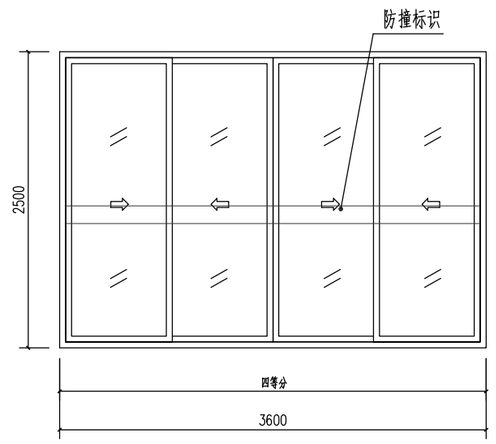

M3625

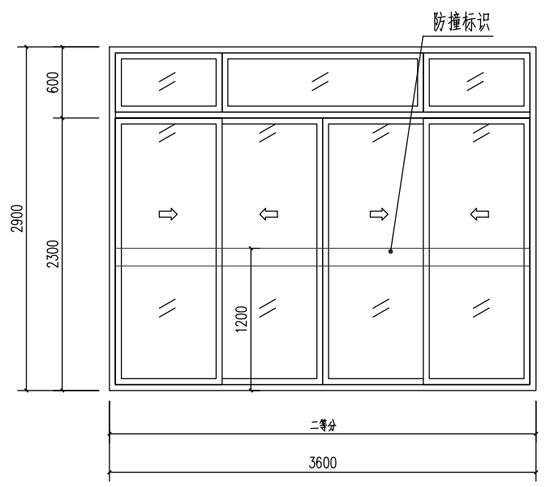

M3629

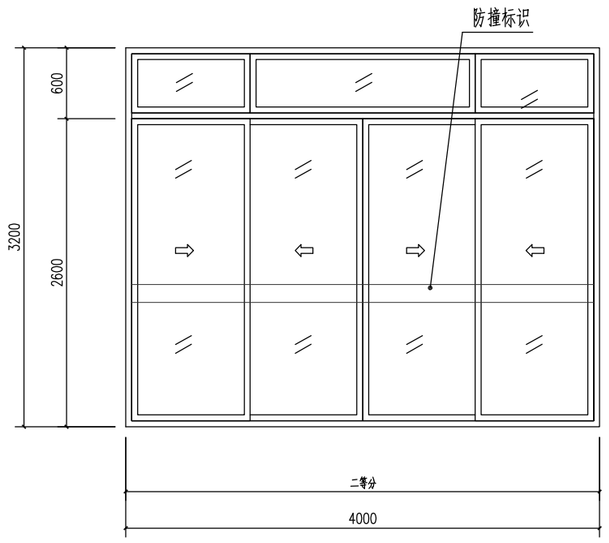

MC4032

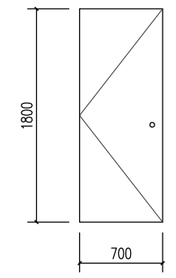

M1

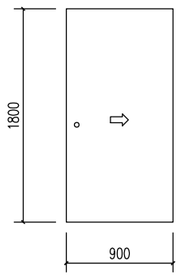

M2

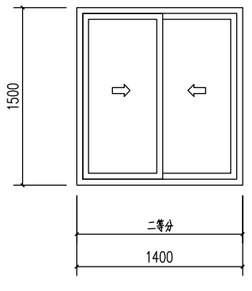

C1416

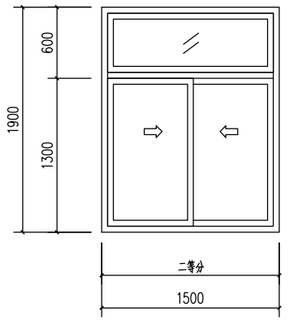

C1419

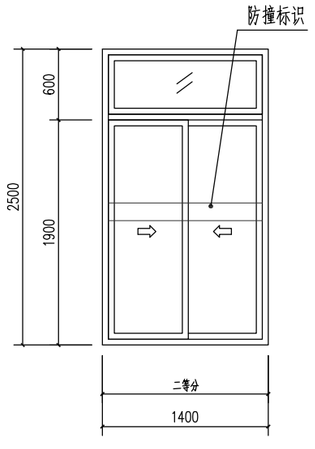

C1425

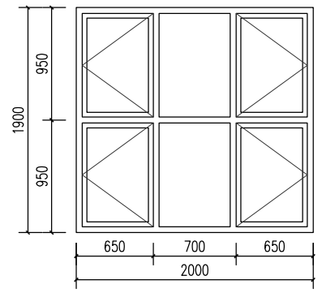

C2019

注：在距地1.3-1.5m位置设置手动开启装置

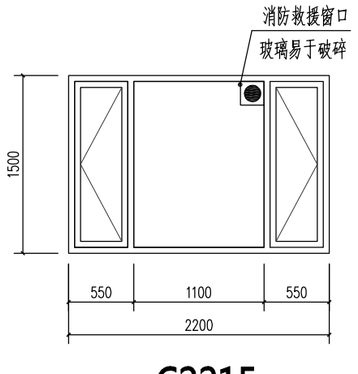

C2215

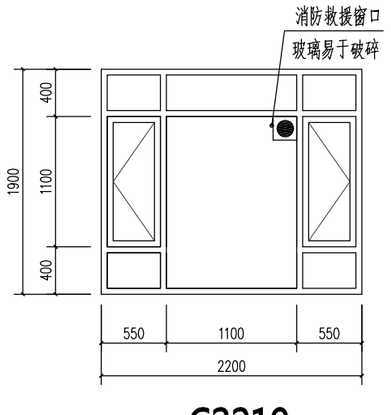

C2219

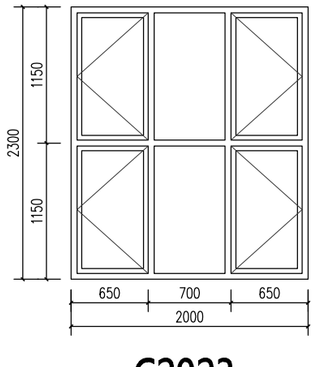

C2023

设计单位
DESIGN UNIT

皓筠工程设计有限公司

设计证书及编号：
建筑行业（建筑工程）乙级 A221015593

沈阳市苏家屯区

本图无本院图纸专用章无效

图 纸 专 用 章
JGXYSJY PROJECT SEAL

委托单位：
CLIENT

濠江区马滘街道海明社区居委会

项目名称：
PROJECT NAME

海明社区党群服务中心建设项目

图纸名称：
DRAWING TITLE

门窗表
门窗大样

职　务 OCCUPATION	姓　名 NAME	签　字 SIGNATURE
经理	邵子春	邵子春
审定人 AUTHORIZED BY	黄艳	黄艳
校对人 CHECKED BY	韩今	韩今
项目负责人 PROJECT DIRECTOR	孟宪伟	孟宪伟
设计人 DESIGNED BY	陈二鹏	
制图人 DRAWING BY	陈二鹏	
设计编号 PROJECT NO.	SZ2023006	
图　别 STATUS	建施	
图　号 DRAWING No.	建施-MC1	
比　例 SCALE	1：100	
日　期 DATE	2023.03	
版　本 REVISION	01	

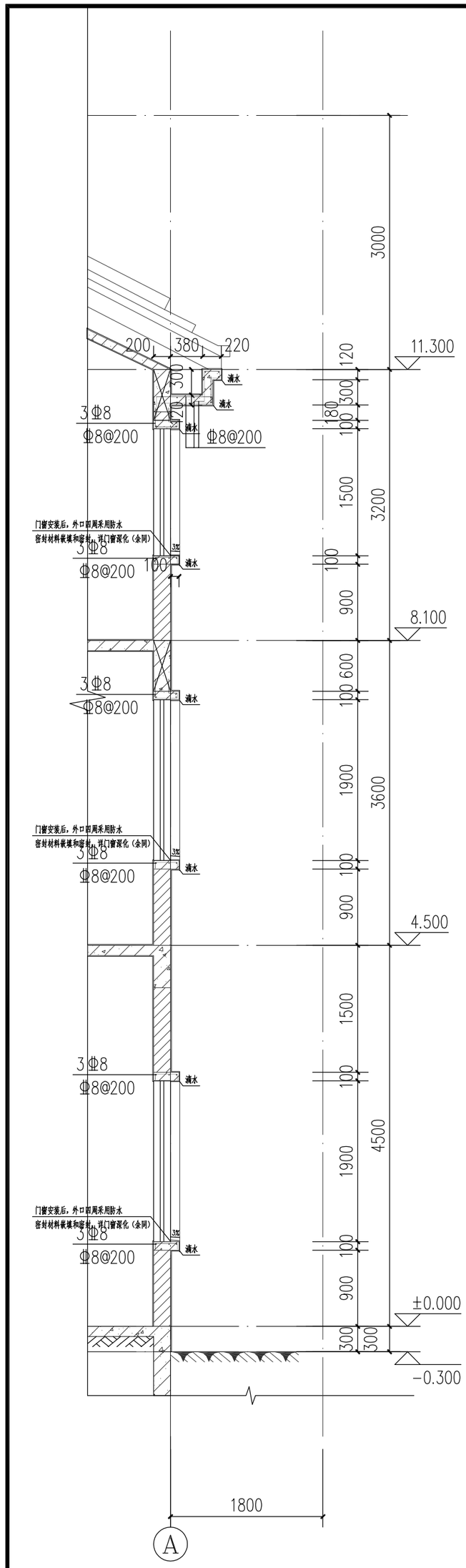

① 墙身大样1 1:50

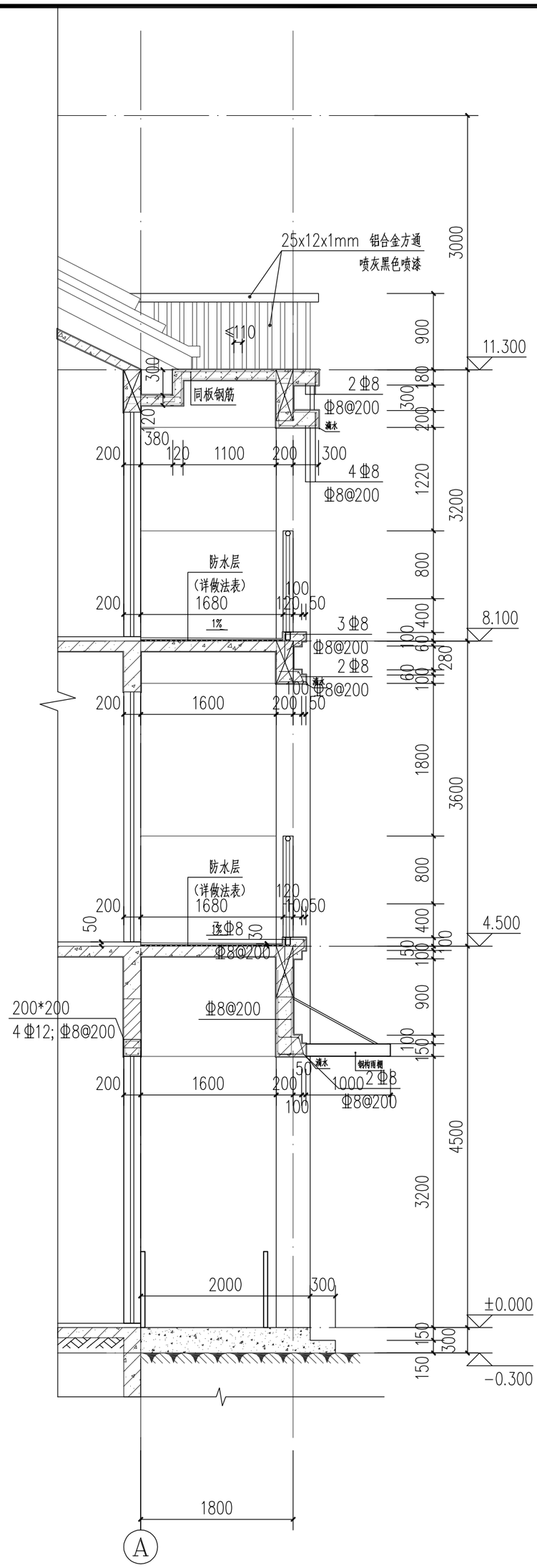

② 墙身大样2 1:50

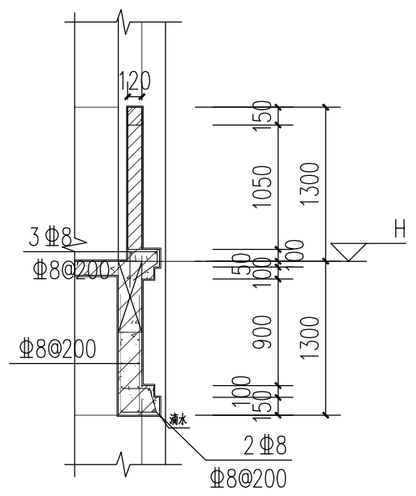

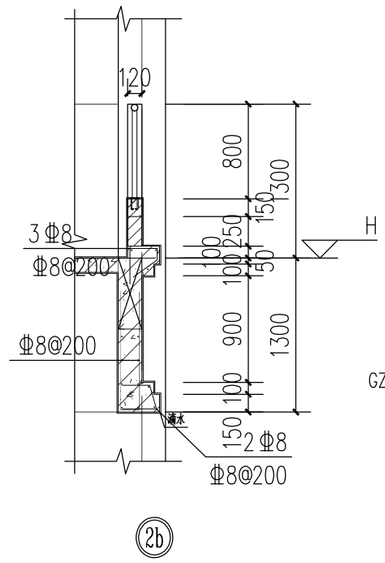

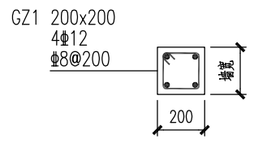

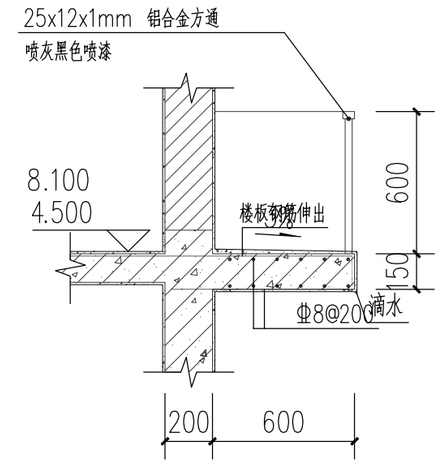

③ 空调板大样图 1:25

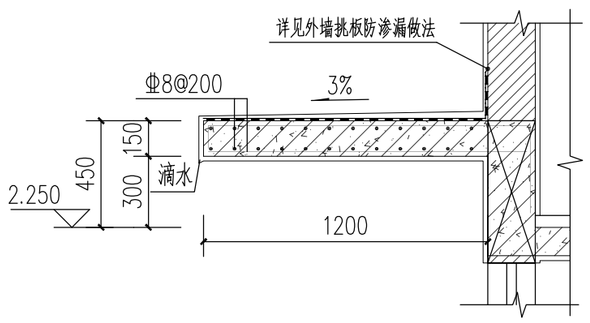

④ 雨棚大样图 1:25

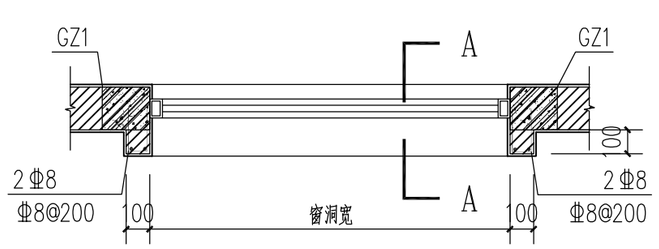

窗平面详图（全部窗户可参考）1:25

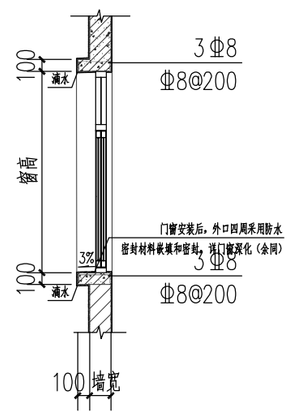

A－A

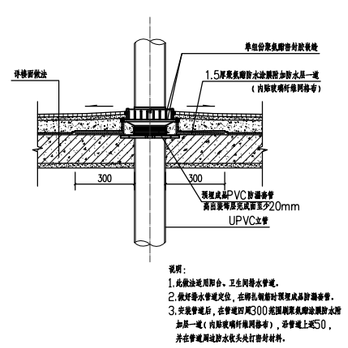

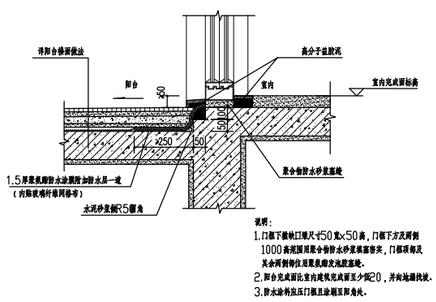

阳台门槛防水做法 1:10

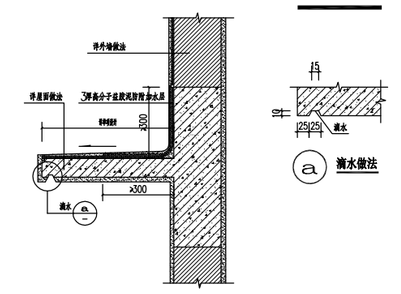

外墙挑板防渗漏做法 1:10

（适用于砌筑外墙）

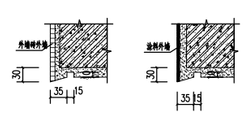

滴水 1:5

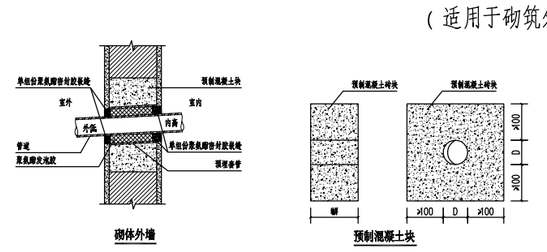

外墙穿墙管防渗漏做法 1:10

皓筠工程设计有限公司

设计证书及编号：
建筑行业（建筑工程）乙级 A221015593

沈阳市苏家屯区

本图无本院图纸专用章无效

图 纸 专 用 章
JGXYSJY PROJECT SEAL

委托单位：
CLIENT

濠江区马滘街道海明社区居委会

项目名称：
PROJECT NAME

海明社区党群服务中心建设项目

图纸名称：
DRAWING TITLE

大样图一

职 务 OCCUPATION	姓 名 NAME	签 字 SIGNATURE
经理	邵子春	
审定人 AUTHORIZED BY	黄艳	
校对人 CHECKED BY	韩今	
项目负责人 PROJECT DIRECTOR	孟宪伟	
设计人 DESIGNED BY	陈二鹏	
制图人 DRAWING BY	陈二鹏	
设计编号 PROJECT NO.	SZ2023006	
图 别 STATUS	建施	
图 号 DRAWING No.	建施-DY1	
比 例 SCALE	1：100	
日 期 DATE	2023.03	
版 本 REVISION	01	

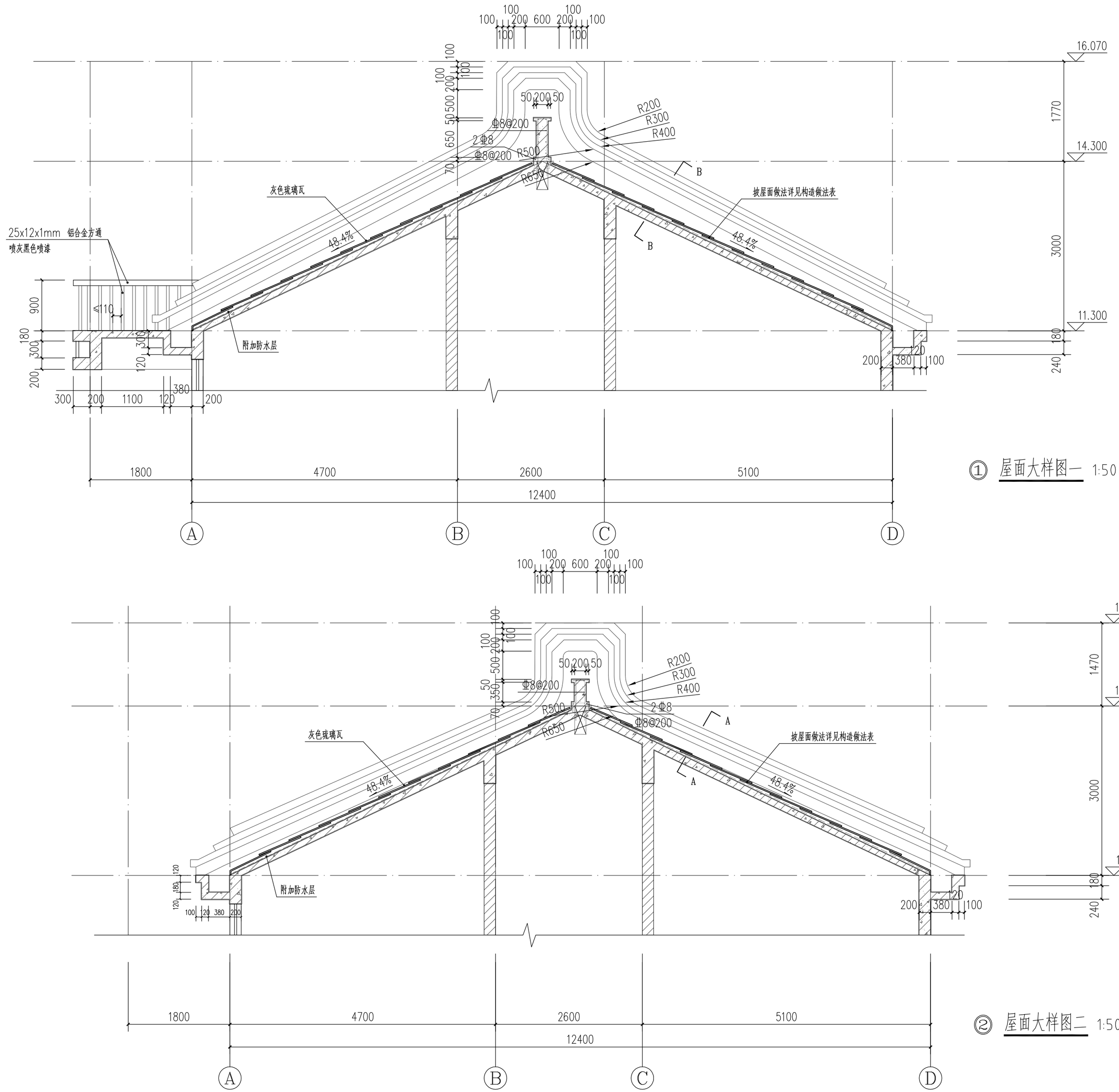

① 屋面大样图一 1:50

② 屋面大样图二 1:50

设计单位
DESIGN UNIT

皓筠工程设计有限公司

设计证书及编号：
建筑行业（建筑工程）乙级 A221015593

沈阳市苏家屯区

本图无本院图纸专用章无效

图 纸 专 用 章
JGXYSJY PROJECT SEAL

委托单位：
CLIENT

濠江区马滘街道海明社区居委会

项目名称：
PROJECT NAME

海明社区党群服务中心建设项目

图纸名称：
DRAWING TITLE

大样图二

职 务 OCCUPATION	姓 名 NAME	签 字 SIGNATURE
经理	邵子春	
审定人 AUTHORIZED BY	黄艳	
校对人 CHECKED BY	韩今	
项目负责人 PROJECT DIRECTOR	孟宪伟	
设计人 DESIGNED BY	陈二鹏	
制图人 DRAWING BY	陈二鹏	
设计编号 PROJECT NO.	SZ2023006	
图 别 STATUS	建施	
图 号 DRAWING No.	建施-DY2	
比 例 SCALE	1：100	
日 期 DATE	2023.03	
版 本 REVISION	01	

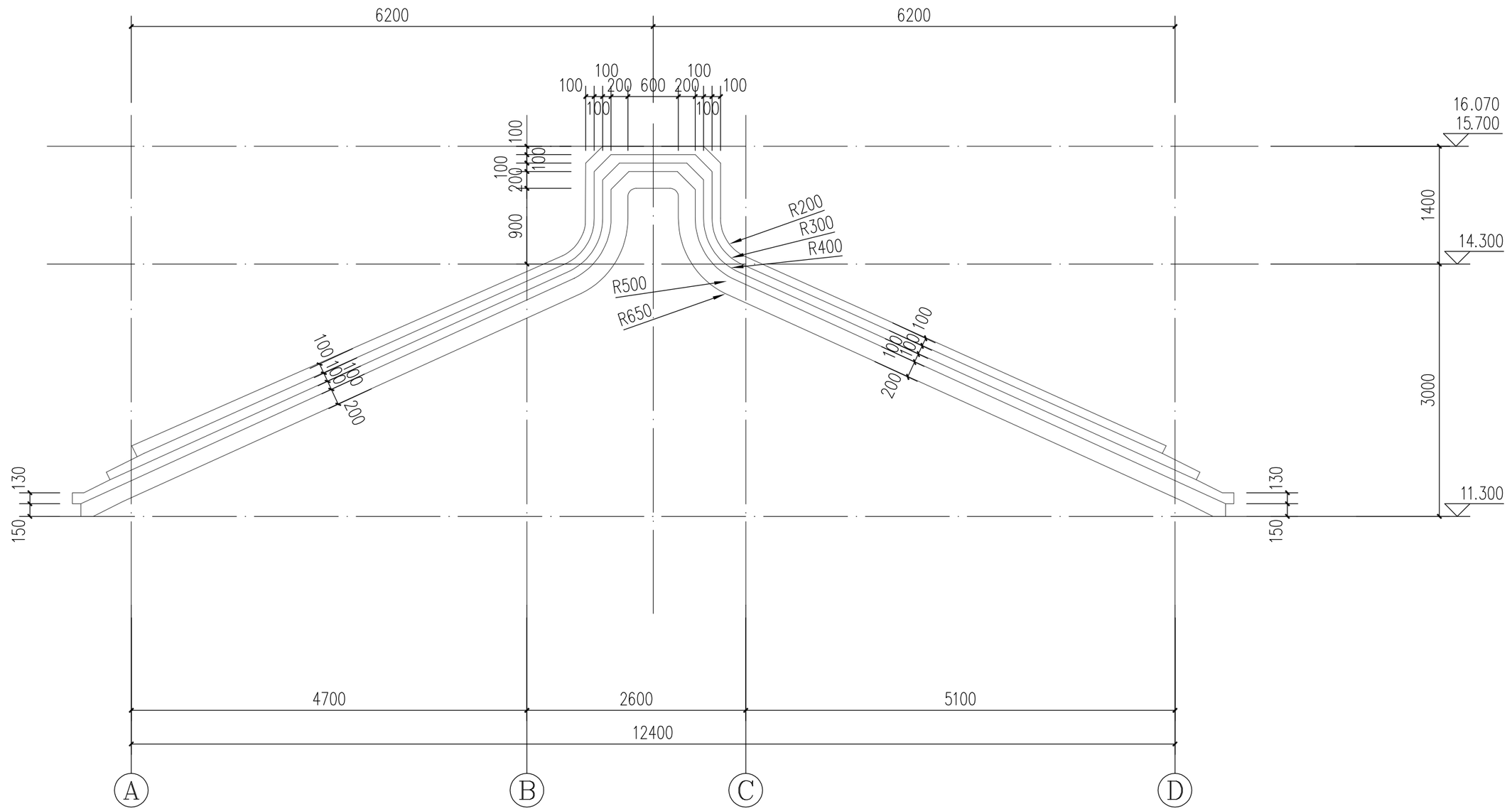

② 屋脊立面详图 1:50

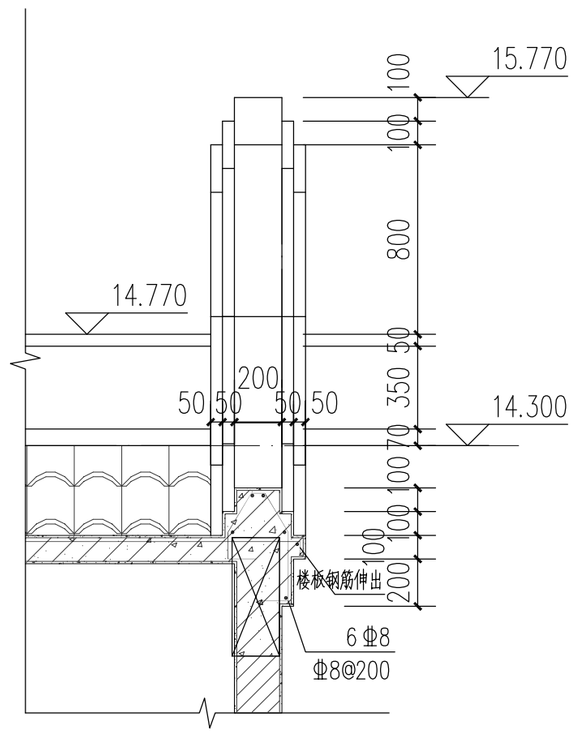

A-A剖面图 1:25

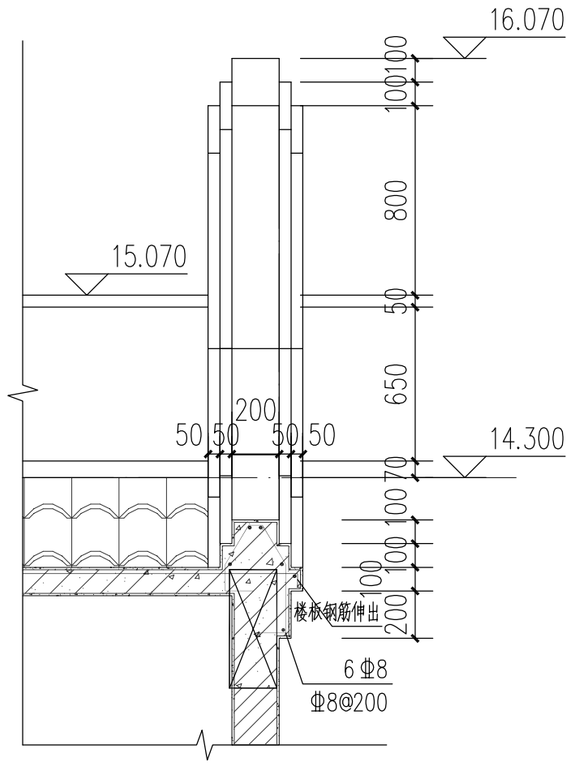

B-B剖面图 1:25

皓筠工程设计有限公司

设计证书及编号：
建筑行业（建筑工程）乙级 A221015593

沈阳市苏家屯区

本图无本院图纸专用章无效

图 纸 专 用 章
JGXYSJY PROJECT SEAL

委托单位：
CLIENT

濠江区马滘街道海明社区居委会

项目名称：
PROJECT NAME

海明社区党群服务中心建设项目

图纸名称：
DRAWING TITLE

屋脊立面详图

职 务 OCCUPATION	姓 名 NAME	签 字 SIGNATURE
经理	邵子春	
审定人 AUTHORIZED BY	黄艳	
校对人 CHECKED BY	韩今	
项目负责人 PROJECT DIRECTOR	孟宪伟	
设计人 DESIGNED BY	陈二鹏	
制图人 DRAWING BY	陈二鹏	
设计编号 PROJECT NO.	SZ2023006	
图 别 STATUS	建施	
图 号 DRAWING No.	建施-DY3	
比 例 SCALE	1：100	
日 期 DATE	2023.03	
版 本 REVISION	01	

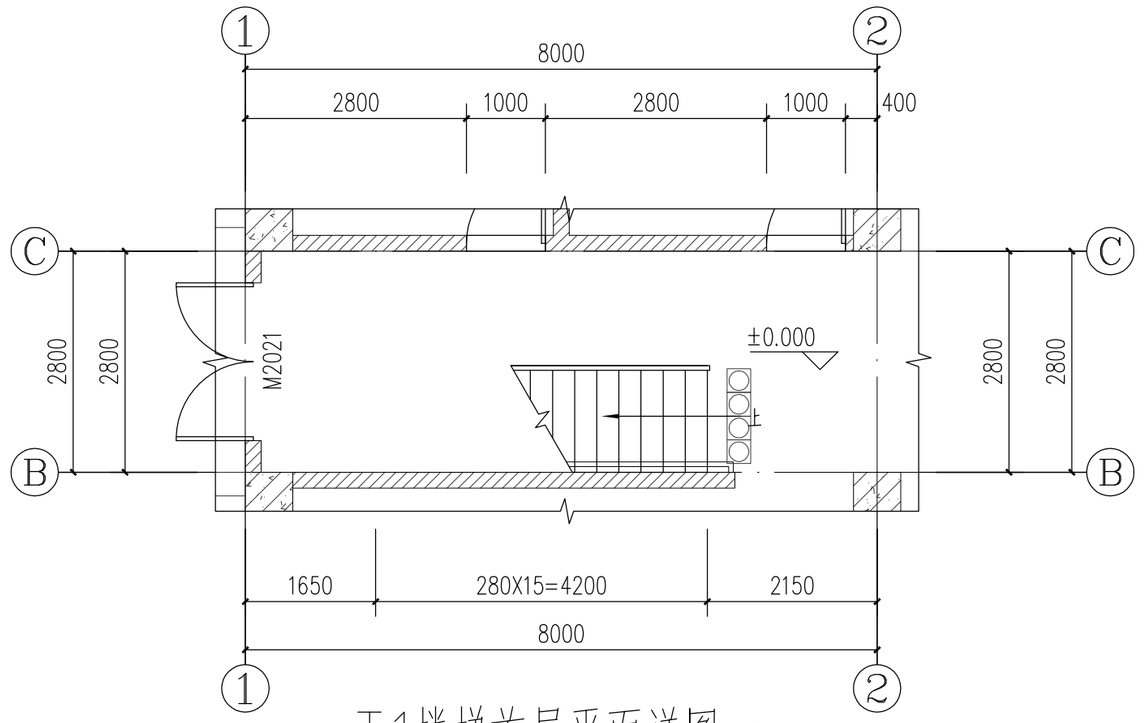

T1楼梯首层平面详图 1:75

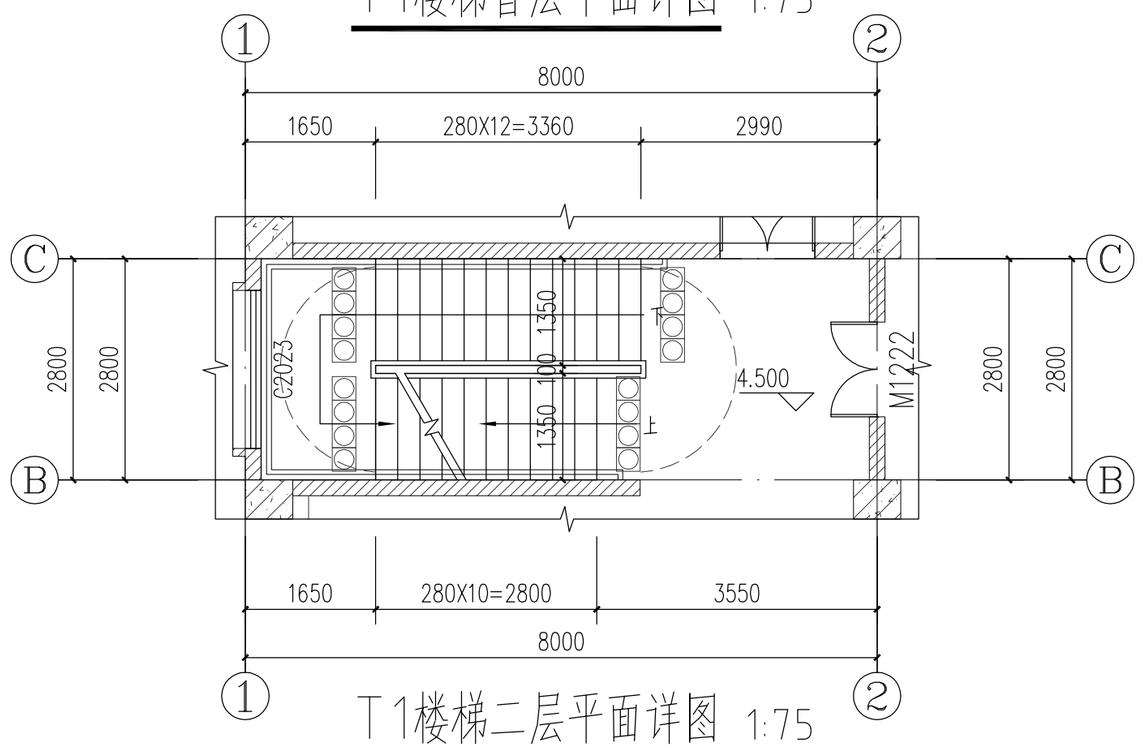

T1楼梯二层平面详图 1:75

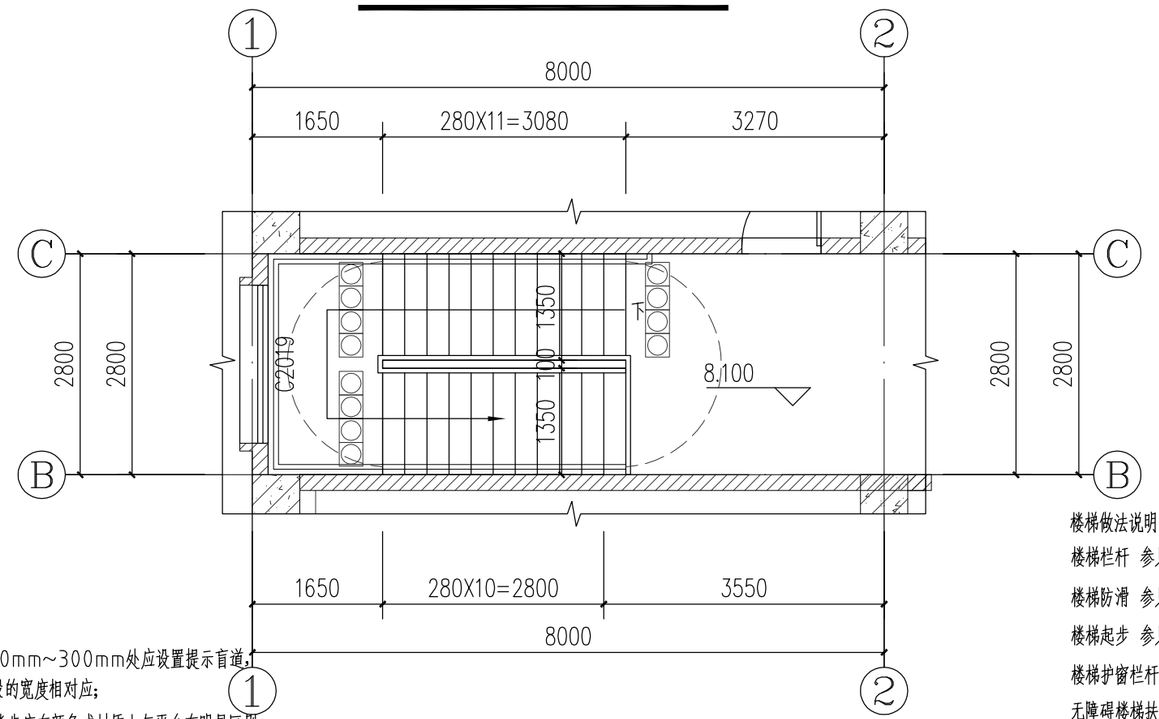

T1楼梯顶层平面详图 1:75

无障碍楼梯做法说明:

1.距踏步起点和终点250mm~300mm处应设置提示盲道，提示盲道的长度应与梯段的宽度相对应；

2.上行和下行的第一阶踏步应在颜色或材质上与平台有明显区别；

3.不应采用无踢面和直角形突缘的踏步；

4.踏步防滑条、警示条等附着物均不应突出踏面。

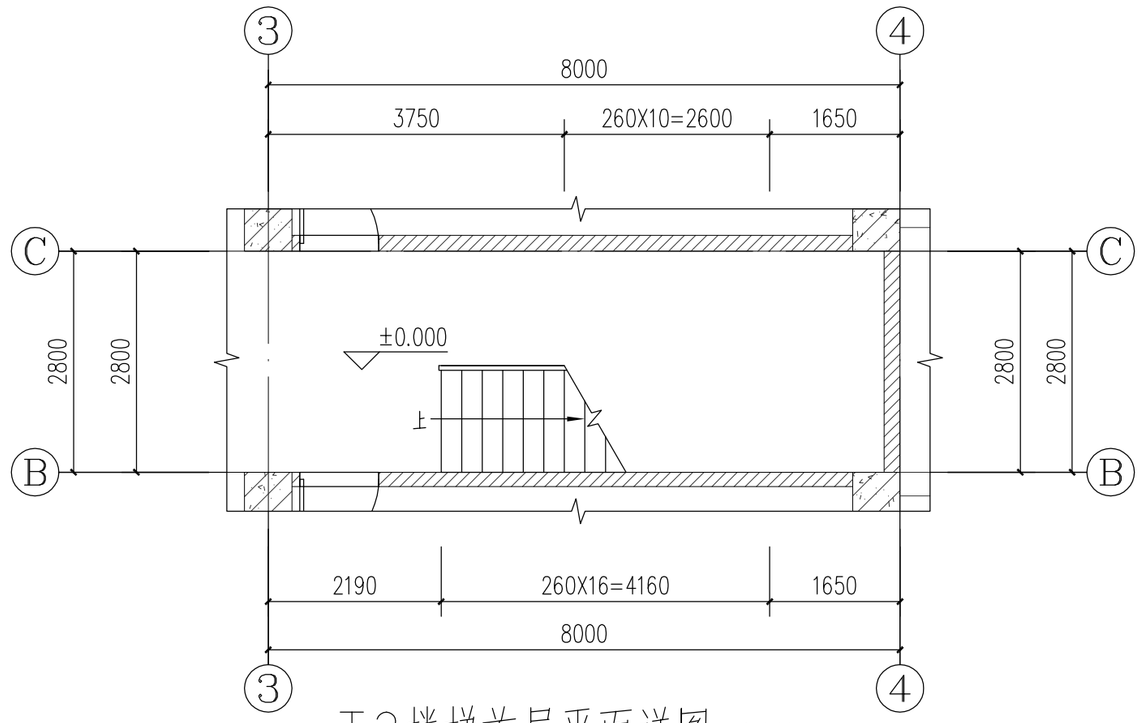

T2楼梯首层平面详图 1:75

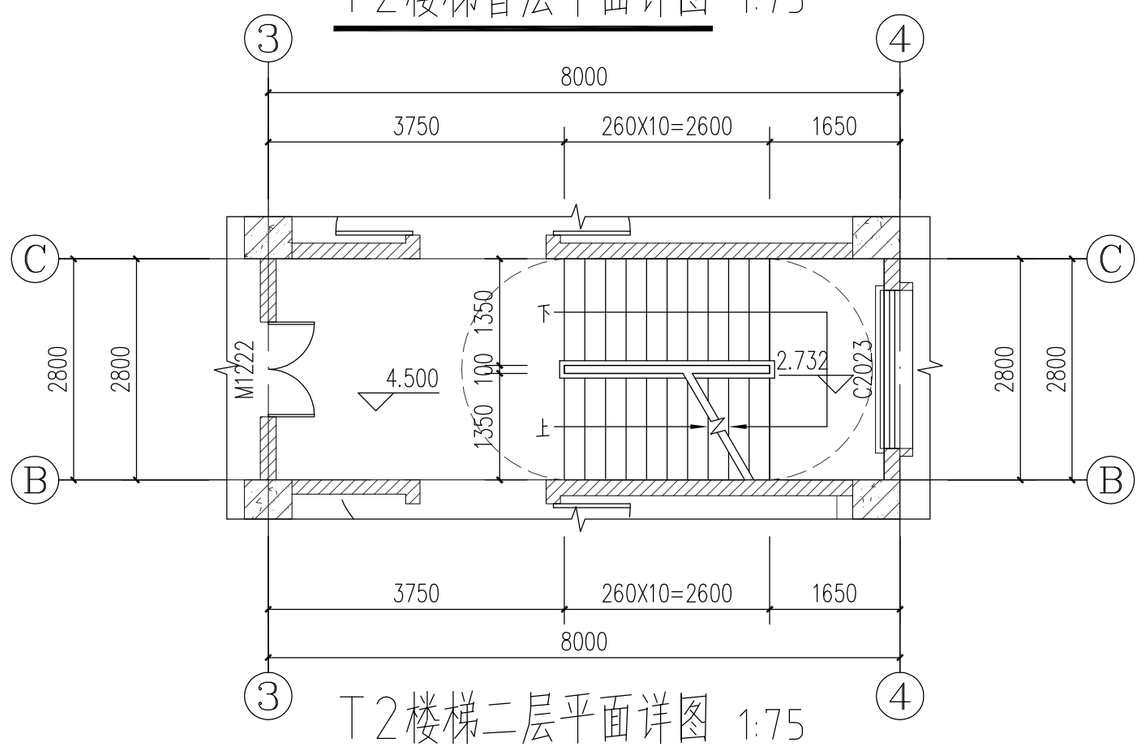

T2楼梯二层平面详图 1:75

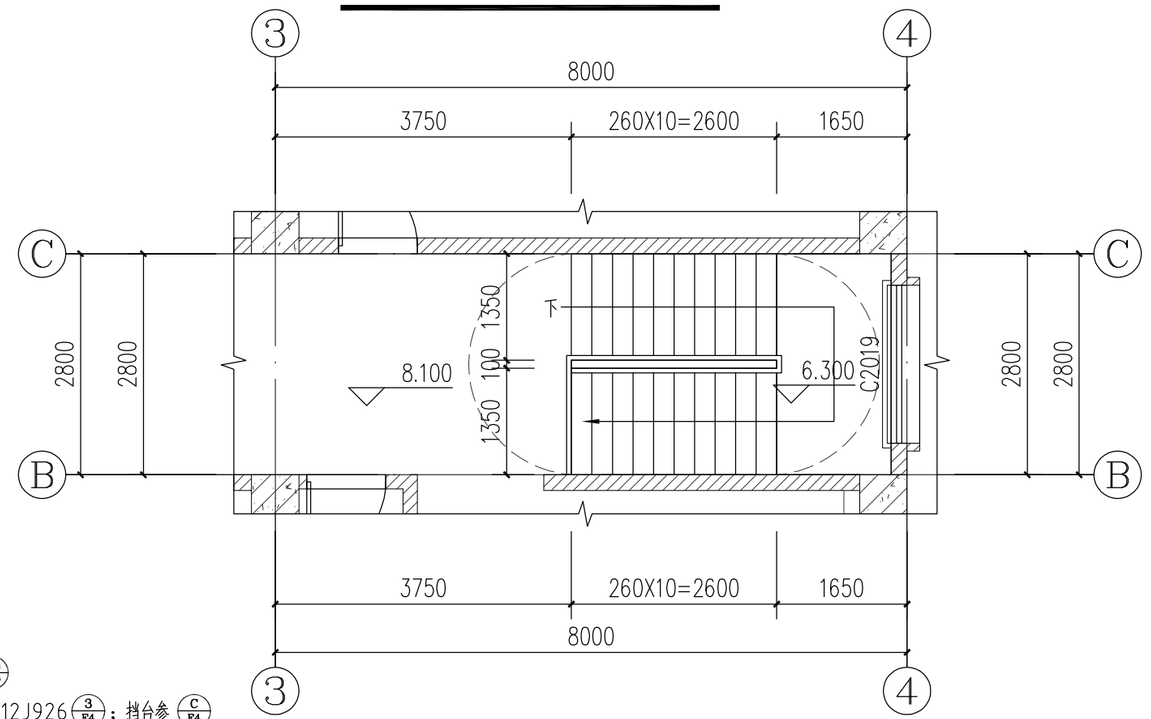

T2楼梯顶层平面详图 1:75

楼梯做法说明:

楼梯栏杆 参见国标22J403-1 (B3 2~5)

楼梯防滑 参见国标22J403-1 (2 5~7)

楼梯起步 参见国标22J403-1 (2 5~8)

楼梯护窗栏杆 参见国标22J403-1 (HC8 4~24)

无障碍楼梯扶手（临空、靠墙）起始做法参12J926 (3 P4)；挡台参 (C P4)

楼梯防滑条做法参22J403-1 (1 6~7)

楼梯扶手采用Φ70镀锌管,防锈漆两道，黑色磁漆两道；

室内楼梯扶手高度自踏步前缘线量起不宜小于0.90m。

靠楼梯井一侧水平扶手长度超过0.50m时，其高度不应小于1.10m。

皓筠工程设计有限公司

设计证书及编号：
建筑行业（建筑工程）乙级 A221015593

沈阳市苏家屯区

本图无本院图纸专用章无效

图 纸 专 用 章
JGXYSJY PROJECT SEAL

委托单位:
CLIENT

濠江区马滘街道海明社区居委会

项目名称:
PROJECT NAME

海明社区党群服务中心建设项目

图纸名称:
DRAWING TITLE

楼梯大样

职 务 OCCUPATION	姓 名 NAME	签 字 SIGNATURE
经理	邵子春	邵子春
审定人 AUTHORIZED BY	黄艳	黄艳
校对人 CHECKED BY	韩今	韩今
项目负责人 PROJECT DIRECTOR	孟宪伟	孟宪伟
设计人 DESIGNED BY	陈二鹏	
制图人 DRAWING BY	陈二鹏	
设计编号 PROJECT NO.	SZ2023006	
图 别 STATUS	建施	
图 号 DRAWING No.	建施-DT1	
比 例 SCALE	1：75	
日 期 DATE	2023.03	
版 本 REVISION	01	